GD 250N

FIG01Ventildeckel

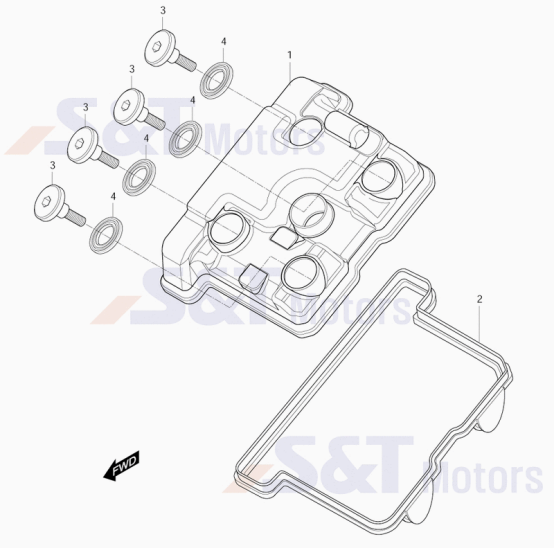

1 YL6824 Ventildeckel
2 YL4041 Ventildeckeldichtung
3 YH1421 Ventildeckelschraube G07x010IB06, silber
4 YH1525 Dichtungsscheibe f. Ventildeckelschraube

FIG02Zylinderkopf

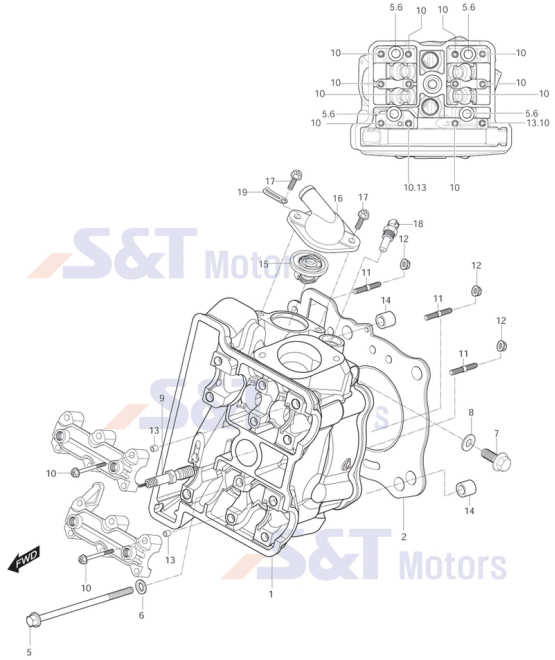

1 YL6821 Artikelinformation: YL6821Zylinderkopf kpl.
2 YL6823 Zylinderkopfdichtung
5 YL6804 Schraube Zylinderkopf
6 YH7795 U-Scheibe 10x19x2 f. Zylinderkopfschraub
7 YH1042 Schraube G06x12SK10/Z
8 YH1546 Dichtungsscheibe

9 YH1983 Zündkerze NGK CR8E
10 YH1233 Schraube f. Getriebedeckel
11 YH1031 Stehbolzen G06x037 f. Zylinder
12 YH1313 Mutter G05 SK010 mit Bund
13 YH1625 Passhülse 6x8x11
14 YH1210 Passhülse 13x18
15 YL7076 Thermostat
16 YL7077 Deckel f. Thermostatgehäuse
17 YH1447 Schraube G06x016 SK010/Z f. Anbauteile
18 YL0371 Sensor f. Wassertemperatur
19 YH1869 Halteklammer f. Kabel

FIG03Zylinder

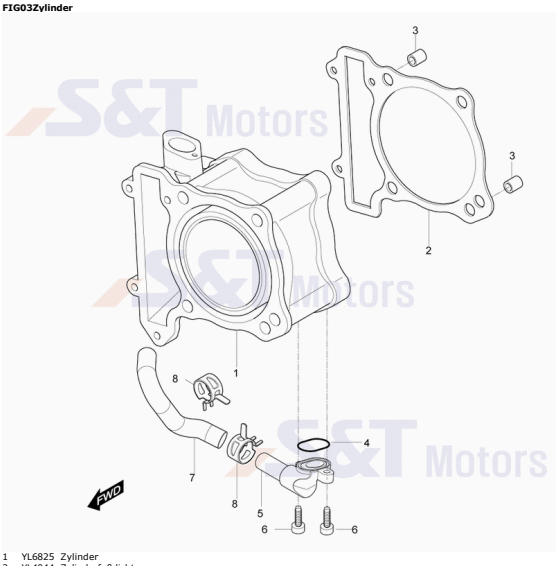

1 YL6825 Zylinder
2 YL4044 Zylinderfußdichtung
3 YH1210 Passhülse 13x18
4 YL4131 O-Ring f. Deckel
5 YL6870 Anschlussstutzen Zylinderkopf
6 YH1412 Schraube M6x16 IB schwarz
7 YL6869 Kühlwasserschlauch (Wasserp./Zylinderk.)
8 YH8331 Schlauchklemme Wasserschlauch

FIG04Kurbelwellengehäuse

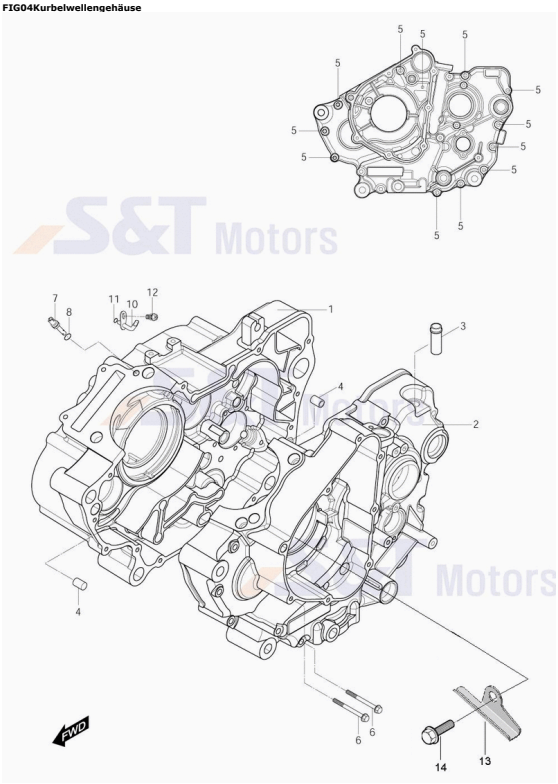

0 YL6826 Kurbelgehäuse kpl.
1 YL6827 Kurbelgehäuse re.
2 YL6828 Kurbelgehäuse li.
3 YH1838 Schlauchanschluss f. Motorentlüftung
4 YH1210 Passhülse 13x18
5 YH1079 Schraube G06x055 SK08/Z f. Limadeckel
6 YH1083 Schraube f. Kurbelgehäuse G05x080SK8
7 YL4451 Öldüse in Gehäuse
8 YH8119 O-Ring 04x6x1 f. Ölspritzdüse
9 YH1630 Stift f.Arretierungsfeder bei Schaltwalz
10 YL6832 Ölspritzdüse f. Kolben hinten
11 YH8119 O-Ring 04x6x1 f. Ölspritzdüse
12 YH1087 Schraube G05x09KS/S
13 YL6901 Sicherungsblech
14 YH1067 Schraube G06x014 SK08/Z

FIG05Motor - Gehäusedeckel

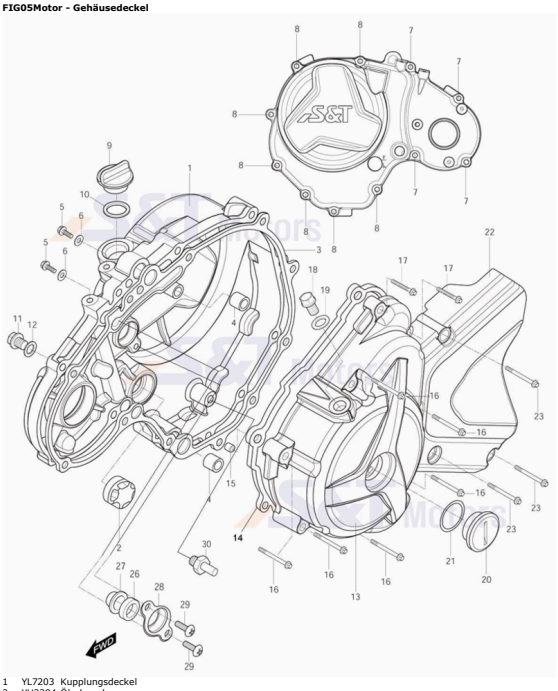

1 YL7203 Kupplungsdeckel
2 YH2294 Ölschauglas
3 YL6833 Dichtung f. Kupplungsdeckel
4 YH1210 Passhülse 13x18
5 YH1042 Schraube G06x12SK10/Z
6 YH1546 Dichtungsscheibe
7 YH1071 Schraube G05x24 SK08/C
8 YH1075 Schraube f. Motordeckel G06x035 SK08/B11/C
9 YH1647 Öleinfüllschraube schwarz
10 YH1719 O-Ring 17x23x3 f. Öleinfüllstopfen
11 YH1638 Verschlußschraube G014x012SK17/Z
12 YH1550 Dichtungsscheibe f. Ablaßschraube (13,5)
13 YL6830 Lichtmaschinendeckel
14 YL6834 Dichtung f. Lichtmaschinendeckel
15 YH1206 Passhülse 6x12x9
16 YH1076 Schraube G06x040SK08/Z
17 YH1071 Schraube G05x24 SK08/C
18 YH1639 Verschlußschraube Limadeckel
19 YH1549 Dichtungsscheibe f. Verschlußschraube
20 YH1652 Verschlußschraube schwarz
21 YH1721 O-Ring f. Limaverschlußdeckel
22 YL6831 Ritzelabdeckung
23 YH1076 Schraube G06x040SK08/Z
26 YH1740 Wellendichtring 12x21x7 f. Kurbelwelle re.
27 YH2228 Öldüse auf Kurbelwelle
28 YH2229 Halteblech auf Kurbelwelle
29 YH7146 Schraube G06x09 KS/Z f. Ölspritzdüse
30 YK0422 Stopper f. Ganghebel

FIG06Kurbelwelle & Kolben

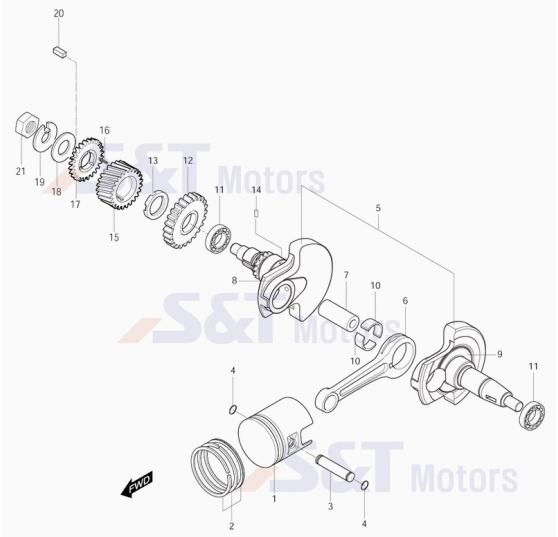

0 YL6835 Kolben mit Ringe
1 YL4055 Kolben
2 YL6836 Kolbenring Satz
2-1 YL6837 Kolbenring Nr.1
2-2 YL6838 Kolbenring Nr.2
2-3 YL6839 Ölabstreifring
3 YL4904 Kolbenbolzen f. DLX Version
4 YL3084 Clip f. Kolbenbolzen
5 YL6840 Kurbelwelle
6 YL4058 Pleuel
7 YL6841 Pleuelzapfen
10 YL4061 Pleuellager
11 YH1676 Kugellager 35x72x17 (6207) GV125
12 YL6845 Zahnrad f. Ausgleichswelle
13 YL4016 Mutter f. Antrieb Ausgleichwelle
14 YH1211 Fixierstift 04x06 f. Schaltwalze
15 YL6882 Zahnrad Primärantrieb
16 YL6884 Feder f. Spannzahnrad
17 YL6883 Zahnrad 2 Primärantrieb
18 YH1530 U-Scheibe auf Primärantrieb
19 YH7827 U-Scheibe mit Arretierung
20 YH8393 Keil f. Kurbelwelle 5x5x11,5mm
21 YH1472 Mutter G015 SK22

FIG06aAusgleichswelle Kurbelwelle

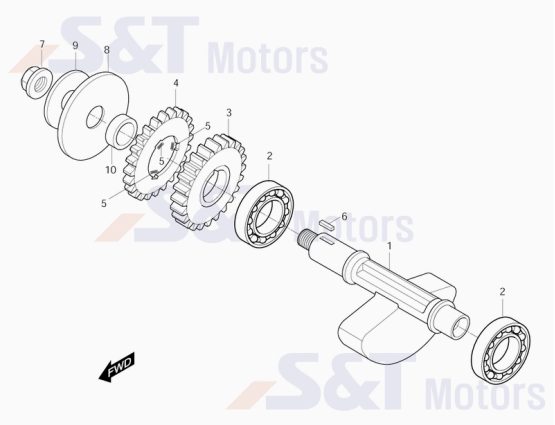

1 YL6844 Ausgleichswelle
2 YH1259 Kugellager 17x40x12 Antriebswelle li.
3 YL6846 Zahnrad f. Ausgleichswelle
4 YL4537 Spannzahnrad f. Ausgleichswelle, MS3-250
5 YL6884 Feder f. Spannzahnrad
6 YL6818 Keil f. Ausgleichswelle 4x4x13mm
7 YH1326 Mutter G012 SK017/Z
8 YL4539 Scheibe f. Ausgleichswelle, MS3-250
9 YL4536 Scheibe f. Mutter a. Ausgleichswelle, MS3-250
10 YL4538 Hülse f. Ausgleichswelle, MS3-250

FIG07Anlasserfreilauf

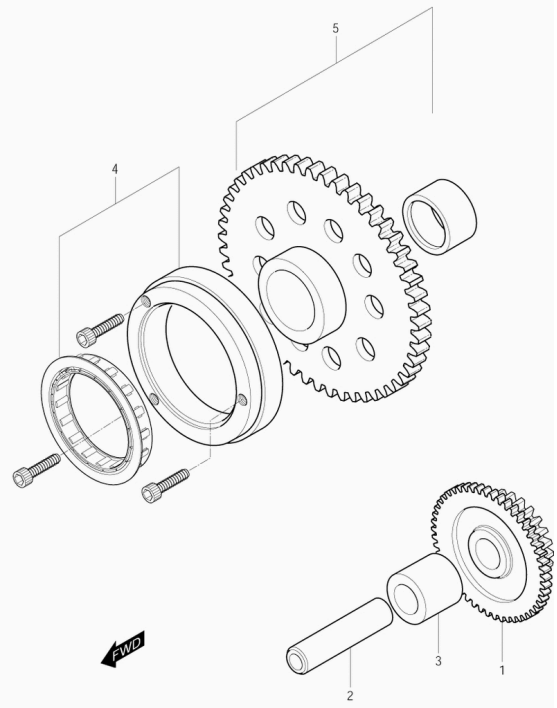

1 YL6842 Ritzel Anlasser zweifach
2 YH8005 Welle f. Anlasserzahnrad 07x13x56
3 YL6814 Buchse f. Anlasserzahnrad
4 YL6843 Anlasserfreilauf kpl.
5 YL4070 Zahnrad f. Anlasserfreilauf

FIG08Nockenwellen / Ventieltrieb

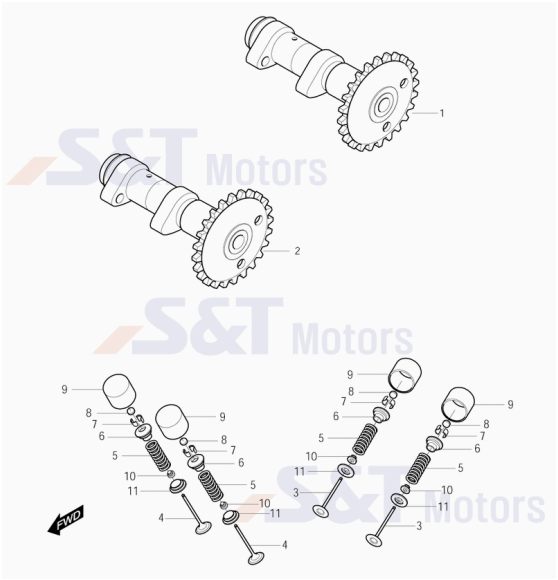

1 YL6847 Nockenwelle Einlass
2 YL6848 Nockenwelle Auslass
3 YL4094 Einlassventil
4 YL4095 Auslassventil
5 YL6852 Ventilfeder
6 YH2596 Ventilfederteller
7 YH2600 Ventilkeil
8 YH2540 Stösselscheibe 1,52
8 YH2541 Stösselscheibe 1,55
8 YH2542 Stösselscheibe 1,58
8 YH2543 Stösselscheibe 1,60
8 YH2544 Stösselscheibe 1,62
8 YH2545 Stösselscheibe 1,65
8 YH2546 Stösselscheibe 1,68
8 YH2547 Stösselscheibe 1,70
8 YH2548 Stösselscheibe 1,72
8 YH2549 Stösselscheibe 1,75
8 YH2550 Stösselscheibe 1,78
8 YH2551 Stösselscheibe 1,80
8 YH2552 Stösselscheibe 1,82
8 YH2553 Stösselscheibe 1,85
8 YH2554 Stösselscheibe 1,88
8 YH2555 Stösselscheibe 1,90
8 YH2556 Stösselscheibe 1,92
8 YH2557 Stösselscheibe 1,95
8 YH2558 Stösselscheibe 1,98
8 YH2559 Stösselscheibe 2,00
8 YH2560 Stösselscheibe 2,02
8 YH2561 Stösselscheibe 2,05
8 YH2562 Stösselscheibe 2,08
8 YH2563 Stösselscheibe 2,10
8 YH2564 Stösselscheibe 2,12
8 YH2565 Stösselscheibe 2,15
8 YH2567 Stösselscheibe 2,20
8 YH2566 Stösselscheibe 2,18
8 YH2568 Stösselscheibe 2,25
8 YH2569 Stösselscheibe 2,30
9 YH2539 Tassenstössel GV125
10 YH1776 Ventilschaftdichtung
11 YH2605 Ventilfedersitz

FIG09Steuerkette / Steuerkettenspanner

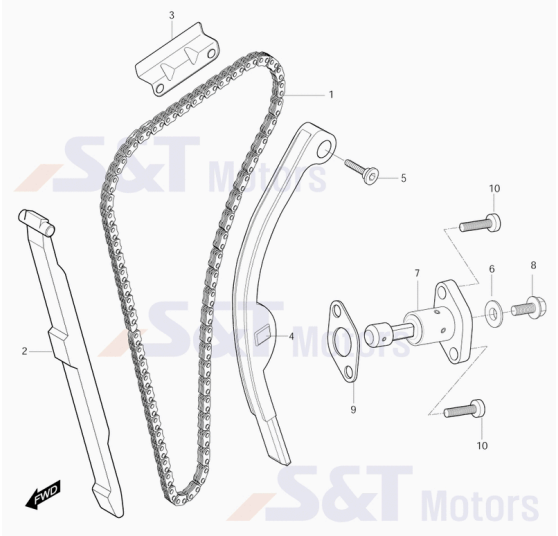

1 YL4074 Steuerkette
2 YL6849 Führungsschiene f. Steuerkette
3 YL4076 Führung f. Steuerkette oben
4 YL6850 Führungsschiene f. Steuerkette Steuerkettenspanner
5 YL4078 Schraube f. Steuerkettenspannschiene
6 YH1525 Dichtungsscheibe f. Ventildeckelschraube
7 YL6851 Steuerkettenspanner
8 YK8358 Verschlußdeckel f. Steuerkettenspanner 27mm
9 YL0685 Dichtung f. Steuerkettenspanner 27mm
10 YH1230 Schraube G06x020 IB05 f. Steuerkettensp.

FIG10Ölpumpe / Ölfilter

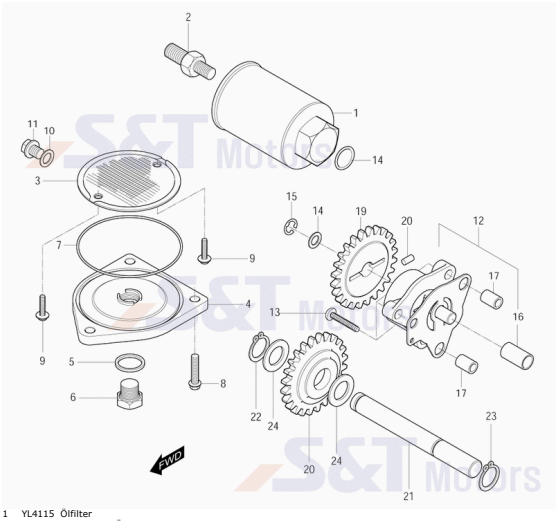

1 YL4115 Ölfilter
2 YL4037 Anschluß f. Ölfilter
3 YH3124 Ölsieb
4 YH3125 Deckel f. Ölsieb silber
5 YH1550 Dichtungsscheibe f. Ablaßschraube (13,5)
6 YH1638 Verschlußschraube G014x012SK17/Z
7 YH1731 O-Ring f. Ölsiebdeckel
8 YH1070 Schraube G06x020 SK08/Z m. fester Scheibe
9 YH1129 Schraube G05x012 KS/M/S09
10 YH1550 Dichtungsscheibe f. Ablaßschraube (13,5)
11 YK7546 Ölablassschraube mit Magnet SW17 M14x12
12 YH3100 Artikelinformation: YH3100Ölpumpe
13 YH1106 Artikelinformation: YH1106Schraube schwarz G06x19KS
14 YH7368 U-Scheibe KR110
15 YH1369 E-Ring f. Fussraste
16 YH3101 Buchse an Ölpumpe 18x12x8
17 YH1625 Passhülse 6x8x11
18 YH3095 Zahnrad f. Ölpumpenantrieb
19 YH1653 Mitnehmer f. Ölpumpe 2x20 (Pin)
20 YH3103 Zahnrad f. Ölpumpe
21 YH3104 Welle f. Ölpumpe
22 YH1357 Seegering 9x12x1 Ölpumpenantrieb
23 YH1357 Seegering 9x12x1 Ölpumpenantrieb
24 YH1282 U-Scheibe 10x18x1

FIG11Luftfilter

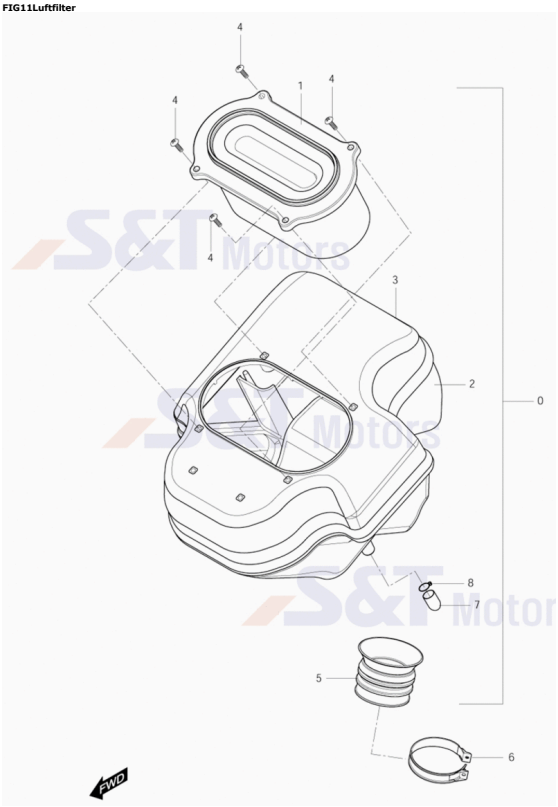

0 YL6856 Luftfilterkasten kpl.
1 YL6857 Luftfiltereinsatz
4 YH1146 Schraube G05x15KS/S, schwarz
6 YH8344 Schlauchschelle
7 YH2956 Verschlussstopfen f. Lufikasten
8 YH1857 Schlauchklemme f. Verschlußstopfen
5 ZNLTeil nicht mehr lieferbar u. nicht mehr bestellbar

FIG12Batterie

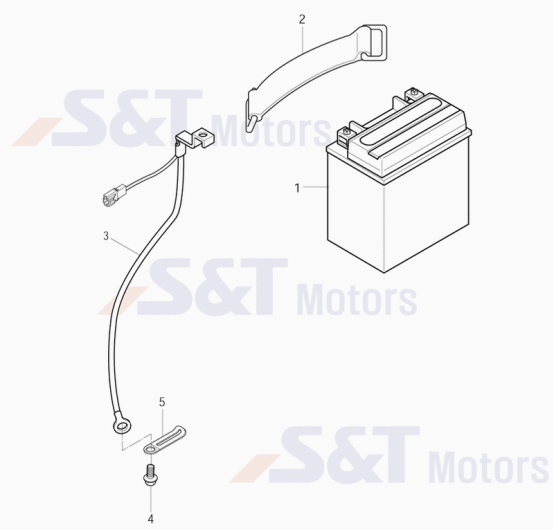

1 YK8594 Batterie YTX12-BS, 12V10AH
1 SB7033 Artikelinformation: SB7033Batterie SPEEDS MG12-BS (YTX12-BS); Gel-Batterie
2 YH1955 Band f. Batterie (Sicherungsband)
3 YL6917 Batteriekabel Minus
4 YH1067 Schraube G06x014 SK08/Z
5 YH1872 Halteklammer 10x50mm

FIG13Kühler / Ventilator / Ausgleichsbehälter

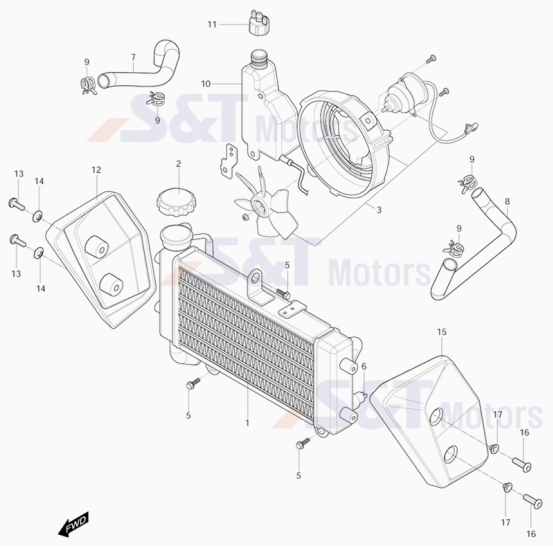

1 YL6871 Kühler m. Kühlerdeckel
2 YL6872 Deckel f. Wasser-Kühler
3 YL6877 Lüfter mit Motor kpl.
5 YH1047 Schraube f. Seitenständerschalter
6 YL6879 Thermoschalter
7 YL6873 Kühlwasserschlauch (Kühler/Zylinderk.Thermostat)
8 YL6874 Kühlwasserschlauch (Kühler/Wasserpumpe)
9 YH8331 Schlauchklemme Wasserschlauch
10 YL6880 Artikelinformation: YL6880Ausgleichsbehälter (Kühlwasser)
11 YL6881 Deckel f. Ausgleichsbehälter Kühlwasser = YL6880
12 YL7064 Verkleidung Kühler re. grau
12 YL7335 Verkleidung Kühler re. schwarz
13 YL0107 Schraube f. Innenverkleidung, silber
14 YK8119 Beilagscheibe
15 YL7065 Verkleidung Kühler li. grau
15 YL7336 Verkleidung Kühler li. schwarz
16 YL0107 Schraube f. Innenverkleidung, silber
17 YK8119 Beilagscheibe

FIG13aWasserpumpe

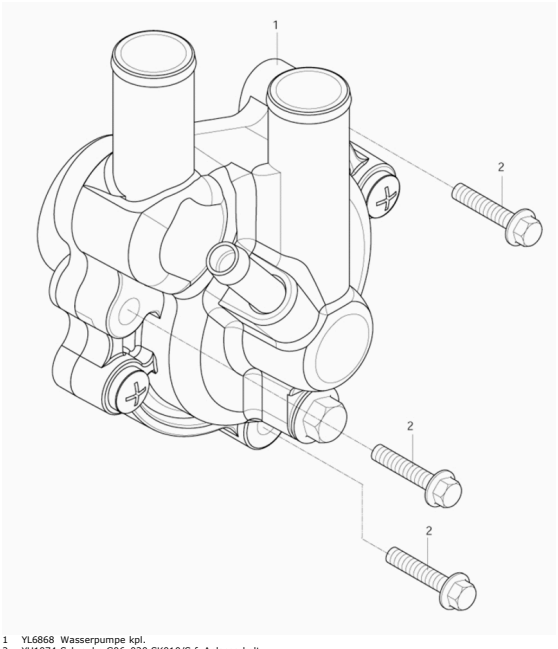

1 YL6868 Wasserpumpe kpl.
2 YH1074 Schraube G06x020 SK010/S f. Anlasserhalt

FIG14Auspuff

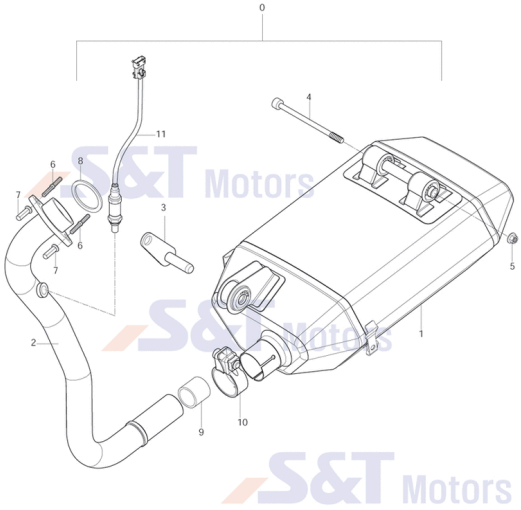

1 YL6860 Auspufftopf GD250N
2 YL6859 Auspuffkrümmer
3 YL6861 Halter Auspufftopf
4 YL7075 Schraube G08x140 IB06/S
5 YH1333 Mutter G07SK12
6 YH1035 Stehbolzen f. Auspuff G08x042
7 YH1477 Mutter f. Auspuffkrümmer
8 YH2976 Auspuffdichtung
9 YL6863 Auspuffdichtung Kümmer/Auspufftopf
10 YL6862 Auspuffschelle Chrom
11 YL6114 Lambdasonde

FIG15Kupplung

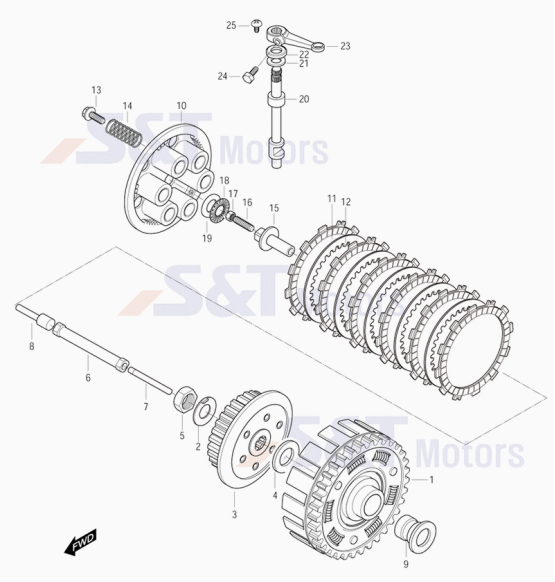

1 YL6885 Kupplungskorb m. Primär-Rad
2 YH7864 U-Scheibe Kupplungsgrundplatte m. Arretierung
3 YL6886 Kupplungsgrundplatte
4 YH7802 Anlaufscheibe f. Kupplung 20x35x3, neue
5 YH1470 Mutter G014SK22
6 YK7521 Kupplungsdruckstange Mittelstück
7 YK7500 Druckstück f. Kupplung, linke Seite
8 YK0183 Kupplungsdruckstift m. Schlüsselfläche
9 YH3230 Führungshülse ,Kupplungskorb
10 YH3243 Kupplungsdruckplatte
11 YH3239 Lamelle mit Reibbelag f. Kupplung
12 YH3241 Stahllamelle f. Kupplung
13 YH1438 Schraube G05x020 SK08/S016
14 YH1899 Feder f. Kupplung
15 YK0186 Kupplungsdruckstück (Druckpilz)
16 YH1454 Madenschraube G05 z. Kupplungseinstellung
17 YH1302 Mutter G05 SK010/Z
18 YH1692 Nadellager (Axiallager)
19 YH1508 U-Scheibe 15,5x28x1 Kupplungsdrucklager
20 YH3277 Ausrückwelle Kupplung
21 YH1283 U-Scheibe 10x20x1 f. Drucklager
22 YH1739 Wellendichtring 9x20x6
23 YH3279 Hebel Kupplungsbetätigung
24 YH1009 Schraube G06x015 SK10/Z
25 YH1151 Schraube G06x09 KS/Z

FIG16Getriebe

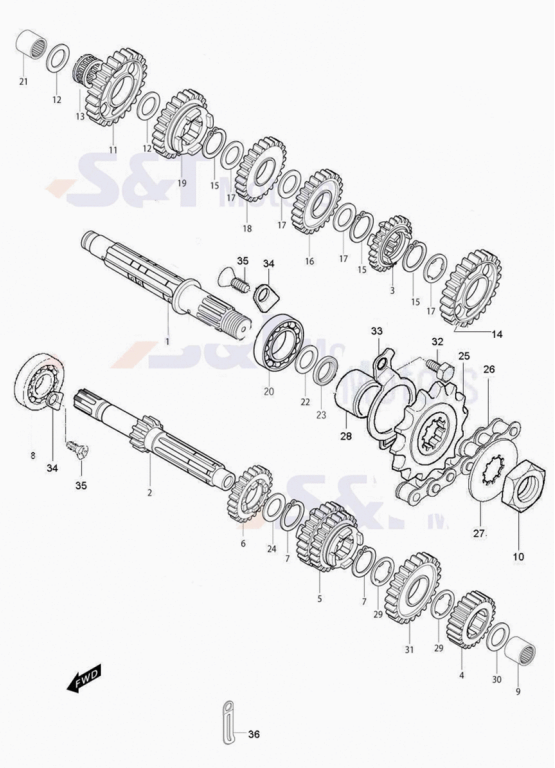

1 YL7216 Ausgangswelle
2 YL6887 Eingangswelle
3 YL7217 Zahnrad 6.Gang
4 YL6890 Zahnrad 2. Gang
5 YL6891 Zanhrad 3. und 4. Gang
6 YL6892 Zahnrad 5.Gang
7 YH8307 Artikelinformation: YH8307Sicherungsring
8 YH1253 Kugellager 20x52x15
9 YH1696 Nadellager 15x22x18
10 YH1471 Mutter G15/SK27/M
11 YL6895 Zahnrad 1.Gang
12 YH7778 U-Scheibe 15x27x1
13 YL7082 Nadellager
14 YL6896 Zahnrad 2. Gang
15 YH8307 Artikelinformation: YH8307Sicherungsring

16 YL7218 Zahnrad 3. Gang
17 YH1533 Anlaufscheibe
18 YL7219 Zahnrad 4. Gang
19 YL7220 Zahnrad 5. Gang
20 YH1669 Kugellager 22x56x16 63/22
21 YH1695 Nadellager 16x22x15
22 YK7499 U-Scheibe f. Wellendichtring
23 YH1748 Wellendichtring 27x40x08 f. Radhülse
24 YL6813 Anlaufscheibe
25 YL6906 Kettenritzel 15Z
26 YL6907 Antriebskette 520 110GL
27 YH1532 Sicherungsblech Ritzel
28 YH3464 Distanzhülse 20x27x31 auf Ausgangswelle
29 YH1533 Anlaufscheibe
30 YH7778 U-Scheibe 15x27x1
31 YL6893 Zahnrad 6. Gang
32 YH1006 Schraube G06x010 SK010/M f. Halteblech
33 YH3355 Halter f. Wellendichtring (Ausgangswelle)
34 YH3350 Halteblech f. Kugellager auf Eingangswel
35 YH1137 Schraube G06x07 KS/Z f. Halteblech
36 YH1874 Halteklammer 10x95mm

FIG16aSchaltung

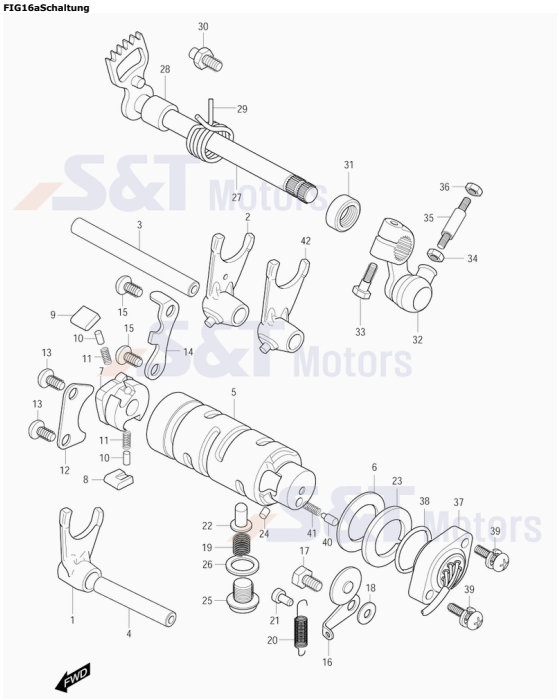

1 YL6902 Schaltgabel No. 1
2 YL6904 Schaltgabel No.3
3 YH3381 Welle f. Schaltgabel
4 YH3382 Welle f. Schaltgabel
5 YL6905 Schaltwalze
6 YH1293 U-Scheibe 25x40x1 (Schaltwalze)
7 YH3370 Arretierscheibe f. Schaltwalze
8 YH3371 Keil f. Schaltwalze
9 YH3372 Keil f. Schaltwalze
10 YH1655 Mitnehmer f. Keil (Schaltwalze)
11 YH1883 Feder f. Stift (Schaltwalze)
12 YH3373 Führung f. Arretierscheibe Schaltwalze
13 YH1137 Schraube G06x07 KS/Z f. Halteblech
14 YH3375 Führung f. Schaltwalze
15 YH1137 Schraube G06x07 KS/Z f. Halteblech
16 YH3377 Gang-Arretierungshebel f. Schaltwalze
17 YH1422 Schraube f. Sitzverriegelung
18 YH1280 U-Scheibe 6x14x1
19 YH1896 Feder f. Arretierung Neutral Schaltwalz
20 YH1930 Feder f. Arretierung an der Schaltwalze
22 YH3378 Anschlag f. Schaltwalze
23 YH3380 Platte f. Schaltwalze
24 YH1211 Fixierstift 04x06 f. Schaltwalze
25 YH1638 Verschlußschraube G014x012SK17/Z
26 YH1550 Dichtungsscheibe f. Ablaßschraube (13,5)
27 YH3389 Schaltwelle mit Schaltplatte
28 YH1577 Distanzhülse 12x20x15 f. Schaltwelle
29 YH1937 Feder f. Schaltwelle
30 YH3412 Anschlagschraube G08x010
31 YH1765 Wellendichtring 12x22x09 f. Schaltwelle
32 YH3392 Artikelinformation: YH3392Gelenk u. Kugelkopf f. Schaltgestänge
33 YH1010 Schraube G06x020SK10/Z
34 YH1298 Mutter G06 SK010 Cab 96
35 YL0352 Schaltgestänge (240mm)
35 YL0565 Schaltgestänge (195mm)
36 YH1464 Mutter G06 SK010/Z Linksgewinde
37 YL6927 Neutralschalter
38 YH1724 O-Ring f. Neutralschalter
39 YH1132 Schraube G05x15KS/Z
40 YH1626 Pin f. Kontakt Neutralschalter
41 YH1884 Feder f. Kontaktschalter Leerlauf
42 YL6903 Schaltgabel No.2

FIG17Einspritzeinheit / Ansaugstutzen

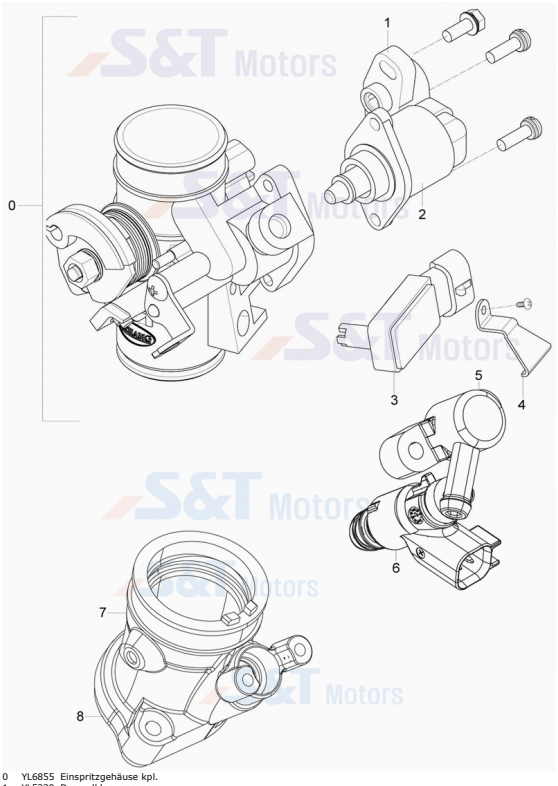

0 YL6855 Einspritzgehäuse kpl.
1 YL5239 Drosselklappensensor
2 YL5275 Ventil f. Leerlaufkontrolle
3 YL6929 Ansaugluftdrucksensor
4 YL7074 Halter Ansaugdrucksensor
5 YL6865 Leitungsanschluss
6 YL4618 Einspritzdüse f. DLX Version
7 YL6853 Ansaugstutzen
8 YL6854 Isolator

FIG18Anlasser

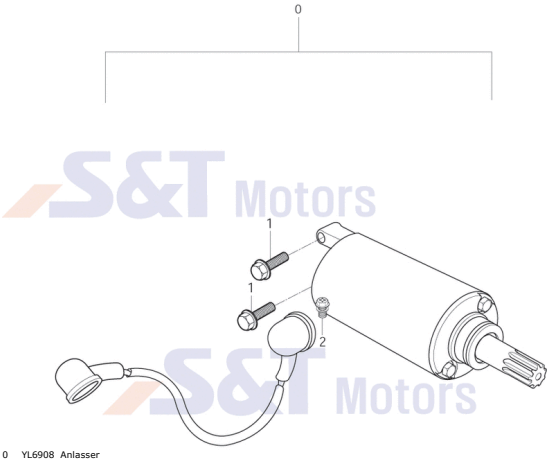

0 YL6908 Anlasser
1 YH1070 Schraube G06x020 SK08/Z m. fester Scheibe
2 YH7683 Schraube G05x09 SK08/Z/S08

FIG19Lichtmaschine

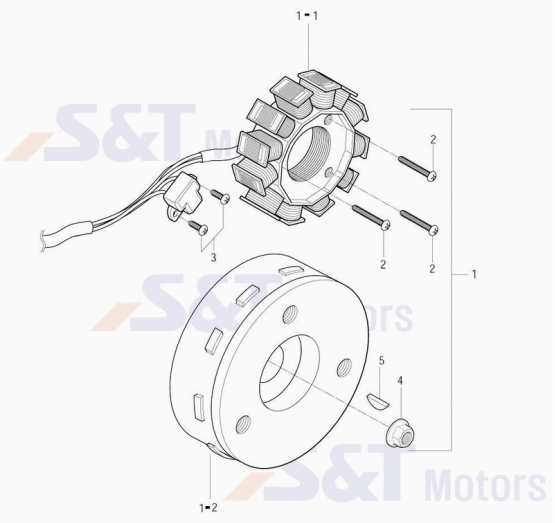

1 YG0041 Lichtmaschine kpl.
1-1 YL6910 Stator
1-2 YL6911 Rotor
2 YL6801 Schraube G04x025 IB04/S
3 YH7133 Schraube G05x015 KS/Z
4 YH1326 Mutter G012 SK017/Z
5 YH8392 Keil f. Schwungscheibe

FIG21Elektrik

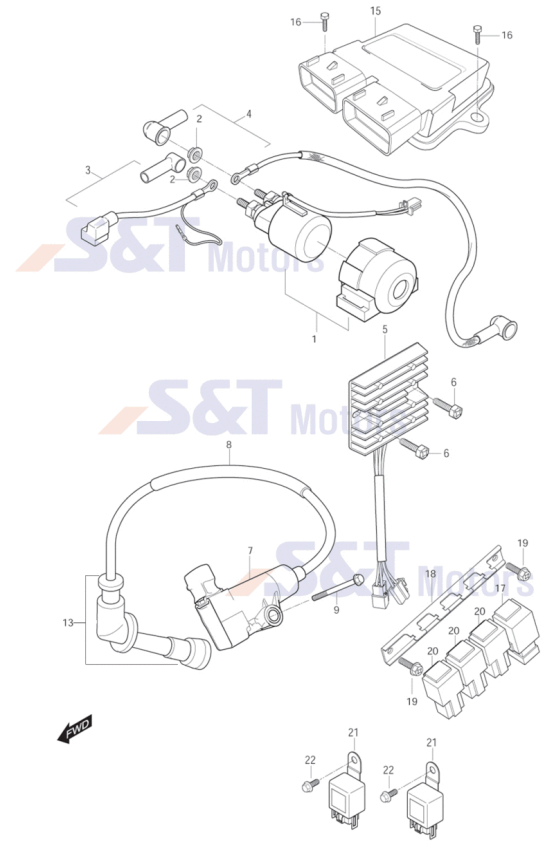

1 YH3531 Anlasserrelais
2 YH1320 Mutter G05 SK010/M
3 YL6915 Batteriekabel Plus (Batterie/Magnetschalter)
4 YL6916 Pluskabel (Magnetschalter/Anlasser)
5 YK8633 Regler 80 x 67 mm
6 YH1450 Schraube G05x011 KS/Z
7 YL6150 Zündspule (ST700i u. Delphi Einspr.) ohne Kabel
8 YL6039 Zündkabel vo. und hi. (ST700i u.Delphi Einspr.)
9 YH1075 Schraube f. Motordeckel G06x035 SK08/B11/C
13 YL7224 Zündkerzenstecker kpl.
15 YL6912 Motorkontrolleinheit - ECU
16 YH1045 Schraube G06x016 SK10/M/B14
17 YL7434 Artikelinformation: YL7434Blinkerrelais 3 polig

18 YL0388 Halter f. Relais
19 YH1045 Schraube G06x016 SK10/M/B14
20 YL0387 Starterrelais,Relais f.Licht u. f. Benzinpumpe 30A
20 YG0057 Starterrelais,Relais f.Licht u.f. B-Pumpe m.Halter
21 YL7436 Relais 12V 20A
22 YH1041 Schraube G06x012 SK010/S

FIG22Tachometer

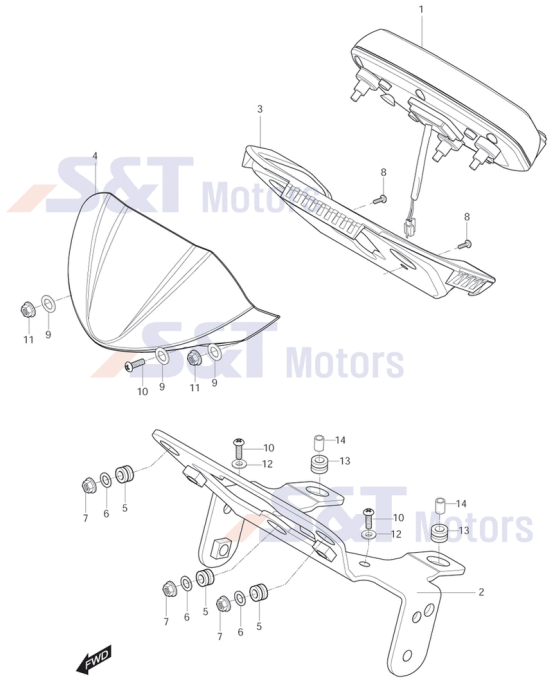

1 YL6918 Tachometer
2 YL6983 Halter f. Tachoeinheit
3 YL7072 Verkleidung Tachometer
4 YL0620 Verkleidung Tacho
5 YH1800 Gummitülle
6 YH1555 U-Scheibe 6,5x16x4 f.
7 YH1320 Mutter G05 SK010/M
8 YL0107 Schraube f. Innenverkleidung, silber
9 YH1555 U-Scheibe 6,5x16x4 f.
10 YL0107 Schraube f. Innenverkleidung, silber
11 YH1320 Mutter G05 SK010/M
12 YH1351 U-Scheibe 6,5x13x1 f. CDI Einheit
13 YH6581 Gummitülle
14 YH1569 Distanzhülse 6x9x9

FIG23Scheinwerfer / Aufkleber

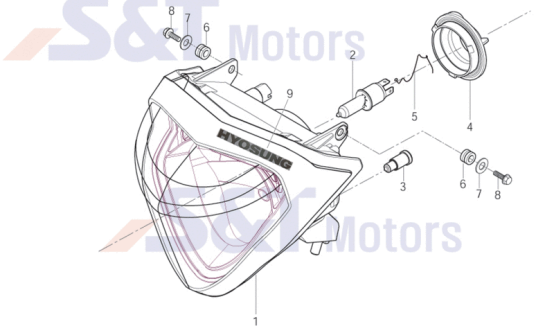

1 YL6920 Scheinwerfer
2 YH1977 Glühbirne 12V 60/55W H4 / P 43t
3 YH1974 Glühbirne Glass.12V 5W / W2,1x9,5d
4 YL6921 Abdeckung f. Scheinwerfer
5 YL6922 Feder f. Lampenfassung
6 YH1802 Gummidämpfer f. Tank u. Scheinwerfer
7 YH1555 U-Scheibe 6,5x16x4 f.
8 YH1044 Schraube G06x016SK10/S
9 YL7015 Aufkleber ´´HYOSUNG´´

FIG24Blinker

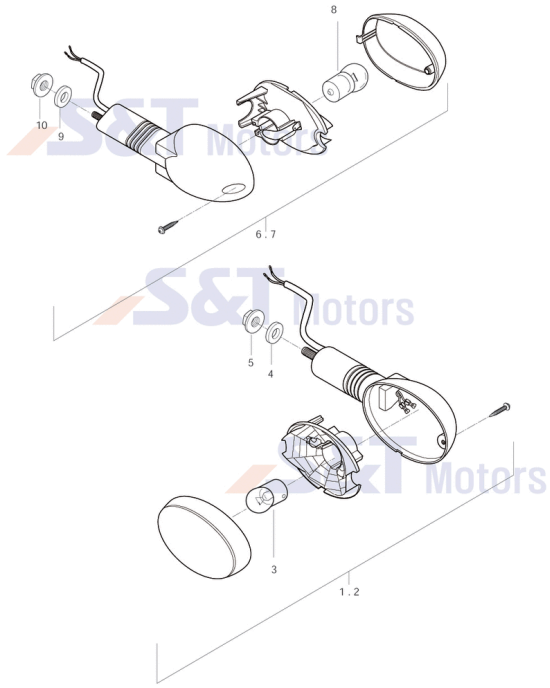

1 YK8524 Blinker vo.re. Klarglas
2 YK8525 Blinker vo. li. Klarglas
3 YL1098 Glühbirne 12V (RY)10W / BAU 15s (Orange)
4 YH1498 U-Scheibe 7x16x1 GT125&250
5 YH1320 Mutter G05 SK010/M
6 YL0751 Blinker hi. re. kpl. Klarglas
7 YL0752 Blinker hi. li. Klarglas
8 YL1098 Glühbirne 12V (RY)10W / BAU 15s (Orange)
9 YH1498 U-Scheibe 7x16x1 GT125&250
10 YH1320 Mutter G05 SK010/M

FIG25Kabelbaum

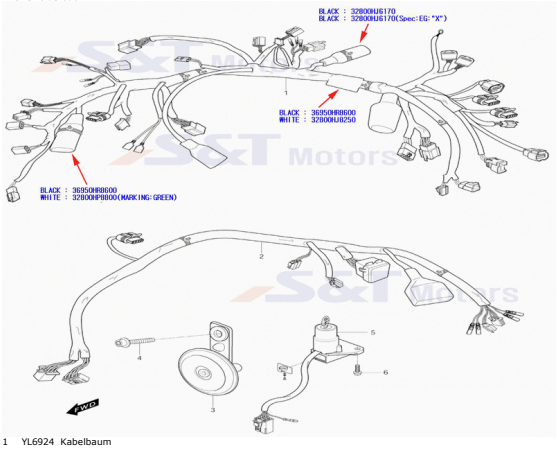

1 YL6924 Kabelbaum
1 YL7439 Artikelinformation: YL7439Kabelbaum

2 YL6925 Kabelbaum-Teilstück, Rückleuchte
3 YL6930 Hupe m.Halter
4 YH1246 Schraube f. Schalldämpfer u. Motorh. G08x020IB7/Z
5 YL0008 Artikelinformation: YL0008Schlosssatz kpl.m.Tankschloss,Zündschloss,Sitzsch.

o.Bild YK7360 Schlüsselrohling GT125-650, GV125-250
6 YH1051 Schraube f. Verteilerstück
36950HR8600 YL7073 Noise Filter
32800HP8800 YL4170 Diode ECU/Lüfter, weiß, 2polig
32800HJ6170 YK8199 Diode, Blinker, schwarz 3-Polig
32800HJ8250 YH3571 Diode, Neutralschalter, weiß 3-polig

FIG26Rücklicht

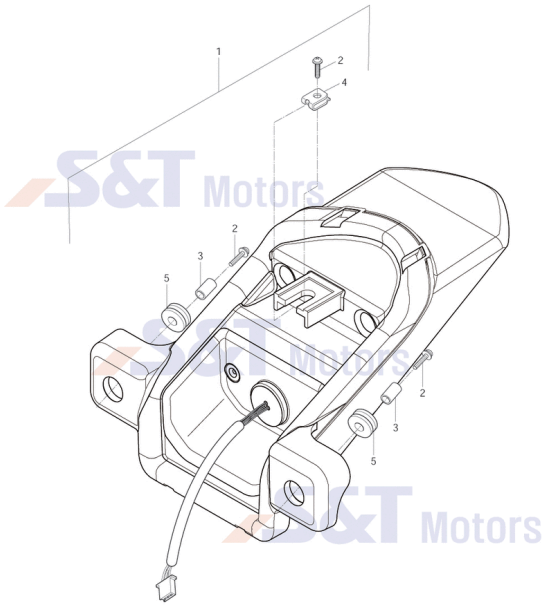

1 YL6923 Rücklicht kpl. (LED)
2 YH1157 Schraube G06x019 KS/S
3 YH1569 Distanzhülse 6x9x9
4 YH1481 Blechmutter M06
5 YH1800 Gummitülle

FIG27Rahmen

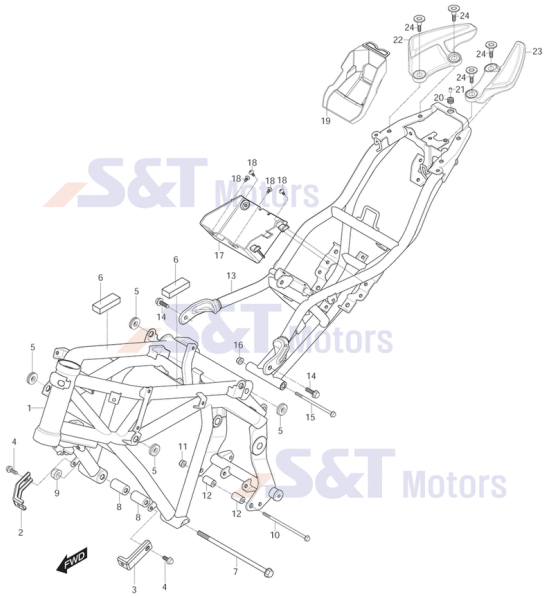

1 YL6931 Rahmen weiß
1 YL7337 Rahmen rot
2 YL6875 Halter f. Kühler re.
3 YL6876 Halter f. Kühler li.
4 YH1041 Schraube G06x012 SK010/S
5 YH1796 Gummitülle am Rahmen
6 YL6958 Schaumstoffauflage (Luftfilterkasten)
7 YL6805 Schraube G10x320 SK14/B20/Z
8 YK1561 Distanzhülse, Motor/Rahmen hinten oben
9 YH1335 Mutter G10 SK014/Z selbstsichernd
10 YL6806 Schraube G10x215 SK14/B20/Z
11 YH1335 Mutter G10 SK014/Z selbstsichernd
12 YL6932 Distanzhülse L=41.4
13 YL6933 Rahmenheck
14 YH7623 Schraube f. Fussraste
15 YH1402 Schraube G010x1350SK14 (Motorhalter)
16 YH1335 Mutter G10 SK014/Z selbstsichernd
17 YL6934 Batteriekasten
18 YH1152 Schraube G06x011 KS/S f. Anbauteile
19 YL7043 Staufach Rahmenheck
20 YH1800 Gummitülle
21 YH1569 Distanzhülse 6x9x9
22 YL6976 Haltegriff re.
23 YL6977 Haltegriff li.
24 YL6808 Schraube

FIG28Seitenständer / Seitenständerschalter

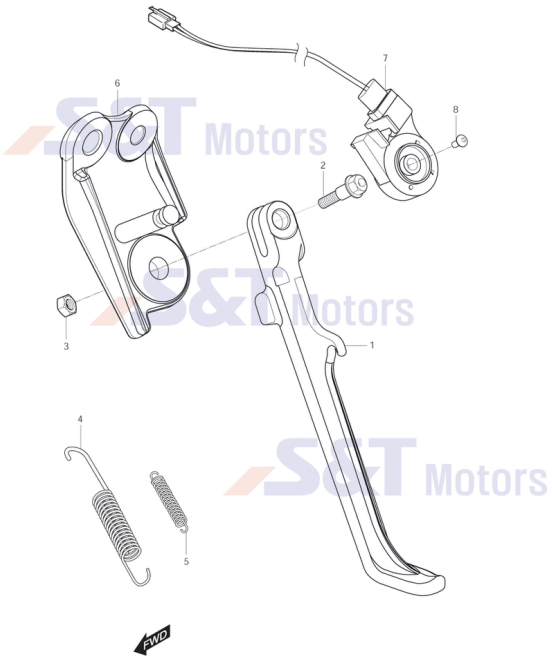

1 YL6938 Seitenständer
2 YL6810 Schraube Seitenständer
3 YH1303 Mutter G09SK14/M
4 YH1920 Feder f. Ständer
5 YH1905 Feder f. Seitenständer klein (innen) 71x09
6 YL6939 Halter f. Seitenständer
7 YL6928 Seitenständerschalter
8 YL0107 Schraube f. Innenverkleidung, silber

FIG29Bremse hinten

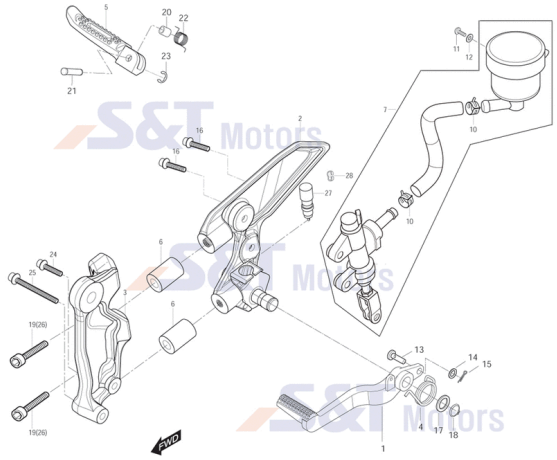

1 YH4291 Fußbremspedal
2 YL6940 Halter f. Fußraste re.
3 YL6942 Zwischenplatte f. Fußraste vo. re.
4 YL5620 Drehfeder f. Fußbremshebel
5 YL5943 Fußraste vo. re. einteilig
6 YL6945 Abstandsbuchse Fußraste
7 YL7042 Hauptbremszylinder hinten kpl.
10 YH1851 Klammer f. Bremsflüssigkeitsschlauch
11 YH1046 Schraube G05x016SK10/Z
12 YH1498 U-Scheibe 7x16x1 GT125&250
13 YH1618 Stift f. Bremsbetätigung GT125-650
14 YH1352 U-Scheibe 6,5x13x1
15 YH1198 Splint
16 YH1246 Schraube f. Schalldämpfer u. Motorh. G08x020IB7/Z
17 YH1518 U-Scheibe 15x25x1 f. Brems/Schaltpedal
18 YH1361 Seegering f. Fussraste re.
19 YL6802 Schraube G10x065 IB08/Z
20 YH1591 Distanzhülse 8x12x8 f. Fußrastenfeder
21 YH4359 Haltestift f. Fußraste vorne, Ø 8mm
22 YL6820 Drehfeder f. Fußraste
23 YH1370 E-Ring f. Fussraste
24 YL0485 Schraube f. Bremszylinder
25 YH7342 Schraube G08x060 IB06 f. Kurbelgehäuse
26 YH1244 Schraube G010x035 IB09/Z
27 YK1412 Bremslichtschalter Fussbremse ohne Feder
28 YH1878 Seilzugklammer f. Gaszüge

FIG30Fußrasten / Schalthebel

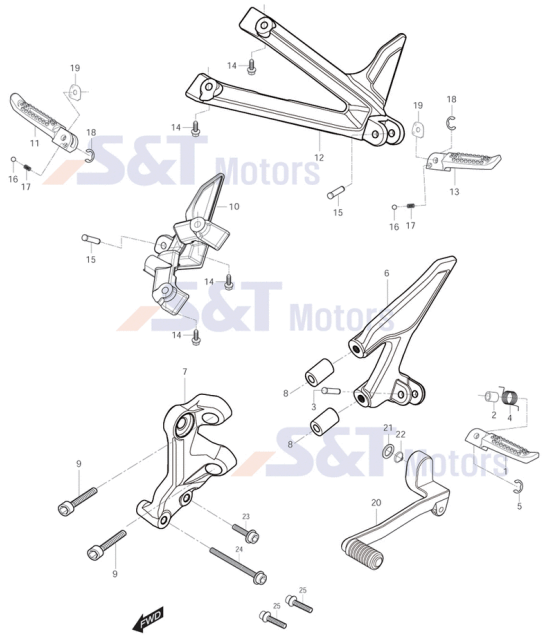

1 YL6946 Fußraste vo. li.
2 YH1591 Distanzhülse 8x12x8 f. Fußrastenfeder
3 YH4359 Haltestift f. Fußraste vorne, Ø 8mm
4 YL6820 Drehfeder f. Fußraste
5 YH1370 E-Ring f. Fussraste
6 YL6941 Halteplatte f. Fußraste vo.li.
7 YL6943 Zwischenplatte f. Fußraste vo. li.
8 YL6945 Abstandsbuchse Fußraste
9 YL6802 Schraube G10x065 IB08/Z
10 YL6947 Halter f. Fussraste re. hi.
11 YL6949 Fußraste hi. re.
12 YL6951 Halter f. Fußraste li. hi.
13 YL6950 Fußraste hi. li.
14 YH7334 Schraube G08x030 IB07/Z
15 YH4359 Haltestift f. Fußraste vorne, Ø 8mm
16 YL6800 Kugel
17 YL6819 Feder f. Fußrasten Arretierung
18 YH1370 E-Ring f. Fussraste
19 YL6948 U-Scheibe f. Fussraste
20 YL0001 Schalthebel kpl.
21 YH1361 Seegering f. Fussraste re.
22 YH1518 U-Scheibe 15x25x1 f. Brems/Schaltpedal
23 YL0485 Schraube f. Bremszylinder
24 YH7342 Schraube G08x060 IB06 f. Kurbelgehäuse
25 YH1244 Schraube G010x035 IB09/Z

FIG31Benzintank / Kraftstoffpumpe

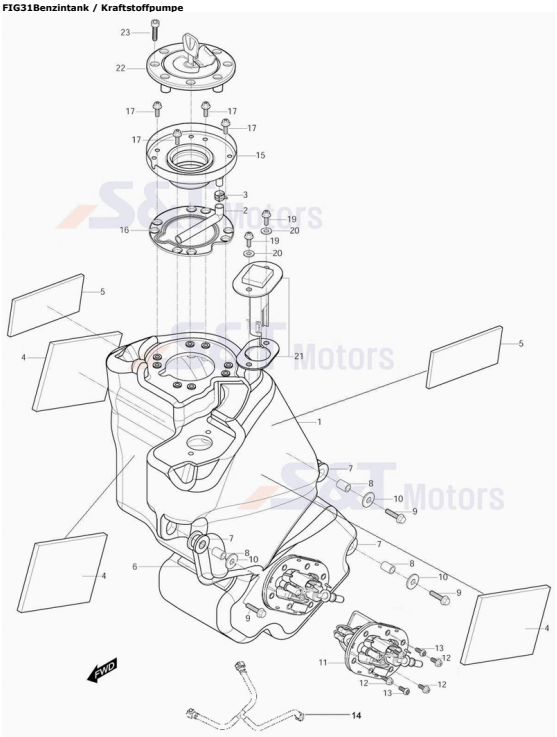

1 YL6952 Tank m. Benzinpumpe
1 YL7239 Tank m. Benzinpumpe u.Geber kpl.
2 YH1833 Überlaufschlauch, 680mm, 90° Bogen, Ø7mm
3 YH1855 Schlauchklemme
4 YL6955 Schaumstoffunterlage
5 YL6956 Schaumstoffunterlage
6 YL6957 Schaumstoffunterlage
7 YL3081 Gummidämpfer f. Tanklagerung
8 YL3048 Buchse f. Tankbefestigungsschraube
9 YH1049 Schraube GD6x025 SK010/M
10 YH7752 U-Scheibe 6,5x20x1
11 YL7455 Benzinpumpe
12 YH7647 Schraube

13 YL0437 Schraube f. Drossel 35 KW
14 YL6866 Kraftstoffleitung
15 YL6953 Einfüllstutzen/Aufnahme Tankdeckel
16 YL6954 Dichtung Einfüllstutzen
17 YH7647 Schraube
19 YH1042 Schraube G06x12SK10/Z
20 YH1537 Dichtungsscheibe 6x11x1 f. Benzinhahnschrauben
21 YL6919 Benzinstandsgeber
22 YH4494 Tankdeckel kompl. m. Schloss
23 YH1411 Schraube G05x020 IB04 f. Tankdeckel

FIG32Sitz

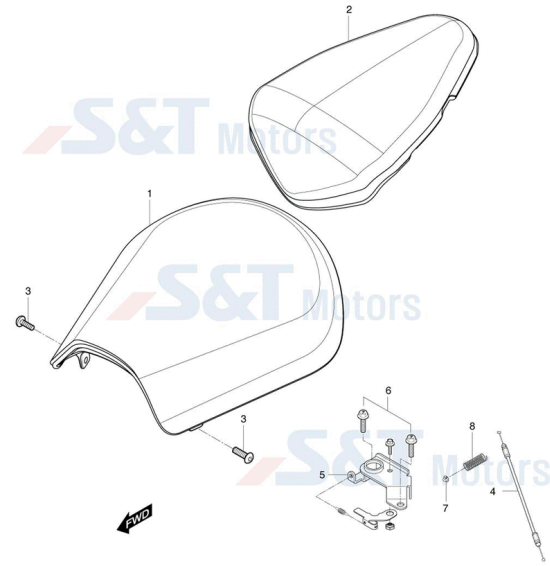

1 YL6959 Sitz vo.
2 YL6960 Sitz hi.
3 YL0107 Schraube f. Innenverkleidung, silber
4 YL6962 Seilzug f. Sitzbankentriegelung
5 YL6961 Sitzbankschloss (Verriegelung)
6 YH1074 Schraube G06x020 SK010/S f. Anlasserhalt
7 YL6963 Sicherungsscheibe Druckfeder
8 YH1890 Druckfeder f. Sitz

FIG33Kotflügel hinten / Kennzeichenleuchte

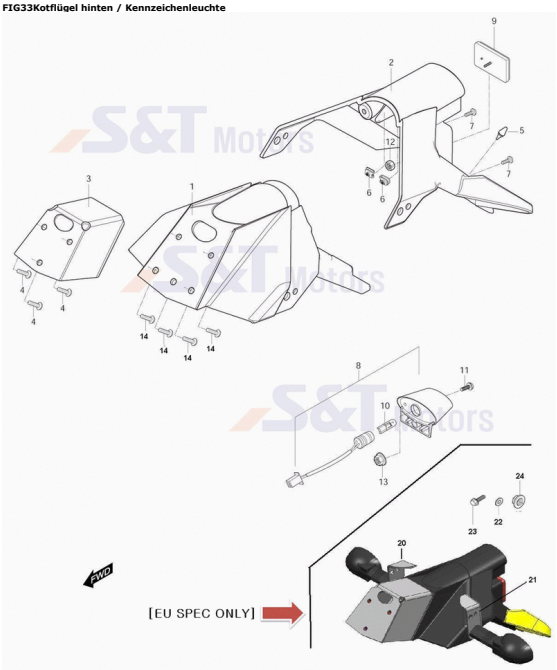

1 YL7006 Kotflügel Mittelteil
2 YL7007 Kotflügel Endteil
3 YL7245 Kotflügel Vorderteil
4 YH1155 Schraube G06x015 KS/S ,schwarz
5 YH1819 Dämpfer an Hinterradabdeckung
6 YH7721 Mutter
7 YH1189 Schraube schwarz f. Verkleidung
8 YL4187 Kennzeichenbeleuchtung
9 YH4022 Reflektor hinten rot, 69x44
10 YH1974 Glühbirne Glass.12V 5W / W2,1x9,5d
11 YH1093 Schraube G05x020 KS/Z
12 YH7395 Mutter G05 SK08/S
13 YH1319 Mutter G04 SK08/S mit Bund
14 YH7670 Schraube G06x016 KS/S/S018 f. Kotflügel
20 YL7008 Halter Blinker re.
21 YL7009 Halter Blinker li.
22 YH1498 U-Scheibe 7x16x1 GT125&250
23 YH1047 Schraube f. Seitenständerschalter
24 YH1320 Mutter G05 SK010/M

FIG34Verkleidungen hinten / Aufkleber

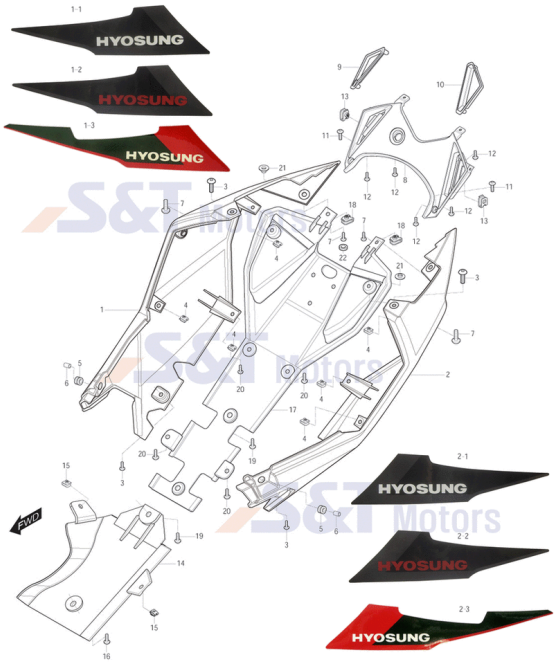

1 YL6964 Seitenverkleidung re. silber
1 YL7247 Seitenverkleidung re. grau-matt
1 YL7249 Seitenverkleidung re. weiß
1-1 YL7016 Aufkleber Seitenverkl.re. ´´HYOSUNG´´
1-2 YL7017 Aufkleber Seitenverkl.re. ´´HYOSUNG´´
1-3 YL7248 Aufkleber Seitenverkl.re. ´´HYOSUNG´´
2 YL6968 Seitenverkleidung li. silber
2 YL7250 Seitenverkleidung li. grau-matt
2 YL7252 Seitenverkleidung li. weiß
2-1 YL7018 Aufkleber Seitenverkl.li. ´´HYOSUNG´´
2-2 YL7019 Aufkleber Seitenverkl.li. ´´HYOSUNG´´
2-3 YL7251 Aufkleber Seitenverkl.li. ´´HYOSUNG´´
3 YL0107 Schraube f. Innenverkleidung, silber
4 YL0813 Blechmutter
5 YH1801 Gummitülle f. Kühler
6 YK8512 Distanzstück f. Sitzbankbef.
7 YL6809 Schraube G05x012 IB04/Z/Halbrundk.
8 YL6972 Verkleidung Mittelteil schwarz
9 YL6965 Verkleidung re. blau
9 YL6966 Verkleidung re. zinnoberrot
9 YL6967 Verkleidung re. weiß
10 YL6969 Verkleidung li. blau
10 YL6970 Verkleidung li. zinnoberrot
10 YL6971 Verkleidung li. weiß
11 YL6809 Schraube G05x012 IB04/Z/Halbrundk.
12 YH1189 Schraube schwarz f. Verkleidung
13 YL0813 Blechmutter
14 YL6974 Verkleidung unten vo.
15 YL0813 Blechmutter
16 YL0107 Schraube f. Innenverkleidung, silber
17 YL6975 Verkleidung unten
18 YL0813 Blechmutter
19 YL0107 Schraube f. Innenverkleidung, silber
20 YL6809 Schraube G05x012 IB04/Z/Halbrundk.
21 YK8119 Beilagscheibe
22 YH1817 Gummitülle f. Hinterradabdeckung

FIG35Verkleidungen Kraftstofftank / Aufkleber

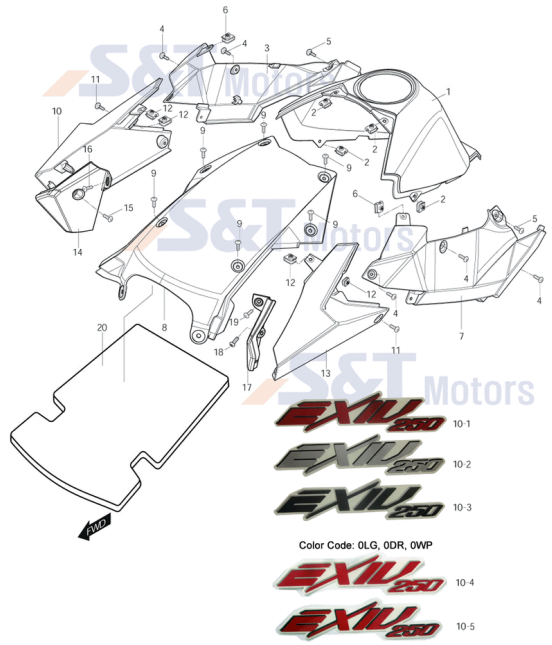

10-1
10-2
10-3
10-4
10-5

1 YL7044 Verkleidung Tank schwarz
1 YL7045 Verkleidung Tank blau
1 YL7046 Verkleidung Tank zinnoberrot
1 YL7047 Verkleidung Tank weiß
1 YL7329 Verkleidung Tank rot
2 YL0813 Blechmutter

3 YL7281 Verkleidung Tank hi. re. silber
4 YL6809 Schraube G05x012 IB04/Z/Halbrundk.
5 YL0107 Schraube f. Innenverkleidung, silber
6 YL0813 Blechmutter
7 YL7284 Verkleidung Tank hi. li. silber
8 YL7050 Verkleidung Tank vo. schwarz
8 YL7051 Verkleidung Tank vo. blau
8 YL7052 Verkleidung Tank vo. zinnoberrot
8 YL7053 Verkleidung Tank vo. weiß
8 YL7330 Verkleidung Tank vo. rot
9 YL6809 Schraube G05x012 IB04/Z/Halbrundk.
10 YL7054 Verkleidung Tank vo.re. schwarz
10 YL7055 Verkleidung Tank vo.re. blau
10 YL7056 Verkleidung Tank vo.re.zinnoberrot
10 YL7057 Verkleidung Tank vo.re. weiß
10 YL7362 Verkleidung Tank vo.re. grau-matt
10-1 YL7022 Aufkleber ´´EXIV 250´´
10-2 YL7020 Aufkleber ´´EXIV 250´´
10-3 YL7021 Aufkleber ´´EXIV 250´´
10-4 YL7372 Aufkleber ´´EXIV 250´´
10-5 YL7373 Aufkleber ´´EXIV 250´´
11 YL0107 Schraube f. Innenverkleidung, silber
12 YL0813 Blechmutter
13 YL7059 Verkleidung Tank vo.li schwarz
13 YL7060 Verkleidung Tank vo.li blau
13 YL7061 Verkleidung Tank vo.li. zinnoberrot
13 YL7062 Verkleidung Tank vo.li weiß
13 YL7363 Verkleidung Tank vo.li. grau-matt
14 YL7058 Verkleidung vo.re.innen
15 YH1189 Schraube schwarz f. Verkleidung
16 YL6809 Schraube G05x012 IB04/Z/Halbrundk.
17 YL7063 Verkleidung vo.li.innen
18 YH1189 Schraube schwarz f. Verkleidung
19 YL6809 Schraube G05x012 IB04/Z/Halbrundk.
20 YL7071 Schaumstoffunterlage

FIG36Gabel vorne

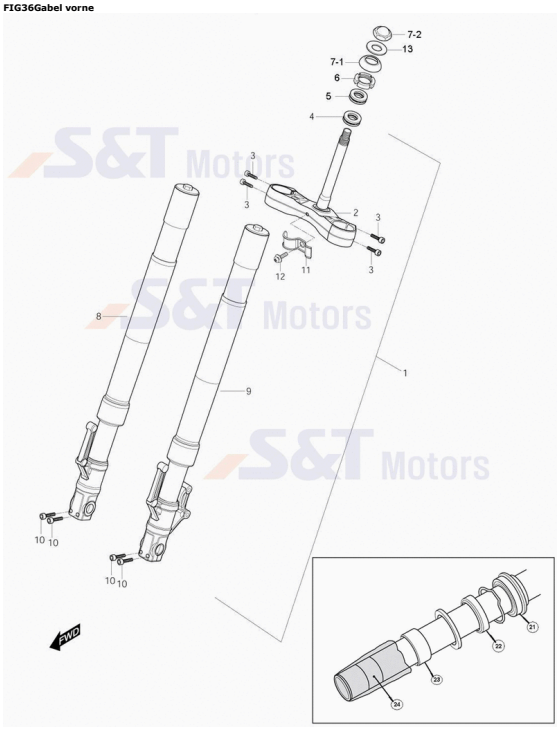

1 YL6978 Gabel kpl.
2 YL6982 Galbelbrücke unten
3 YL3014 Schraube f. Lenkergewicht
4 YH1712 Lenkkopflager Ø Aussen 52 Innen 27 mm
5 YH1711 Lenkkopflager Ø Aussen 47 Innen 25 mm
6 YH5302 Einstellmutter f. Lenkkopf G24x44/Z
7-1 YH5305 Staubschutzkappe f. Lenkungslager
7-2 YK4201 Kontermutter G024 f. Lenkungslager
8 YL6979 Gabelholm re. kpl.
9 YL6980 Gabelholm li. kpl.
10 YL1115 Schraube G08x040 IB06/S
11 YH5946 Klammer am Gabeljoch f. Bremsschlauch
12 YH1103 Schraube
13 YH7828 U-Scheibe 25x36x2 f. Lenkungslagermutter
21 YL7078 Staubschutzring
22 YL7079 Wellendichtring 37x49,1x8x10,5
23 YL7080 Kolben f. Gabel (GD250N)
24 YL7081 Gleitstück Metall (GD250N)

FIG37Gabelbrücke

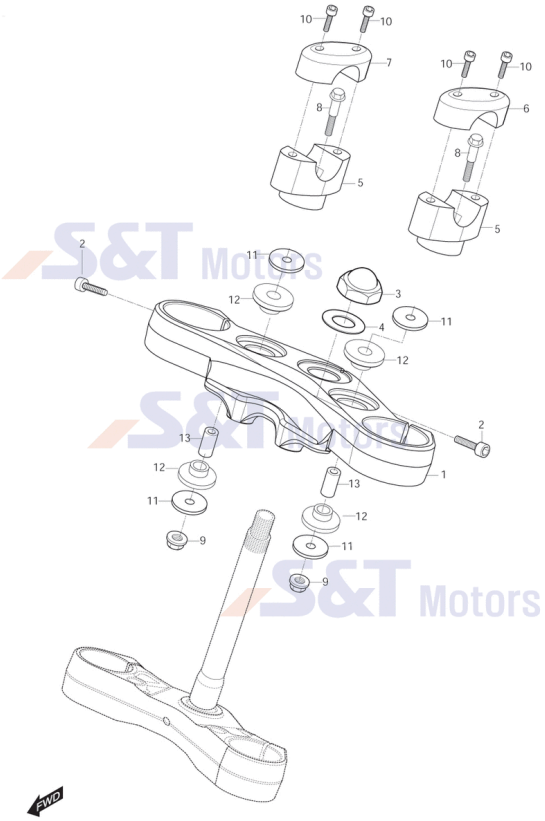

1 YL6981 Gabelbrücke ob.
2 YL3014 Schraube f. Lenkergewicht
3 YL5931 Hutmutter Gabelbrücke (schwarz)
4 YH7803 Scheibe f. Lenkungslager
5 YL6993 Lenkerklemmschale unten
6 YL6992 Lenkerklemmschale oben
7 YL6992 Lenkerklemmschale oben
8 YL6803 Schraube G10x060 SK17/Z
9 YH1335 Mutter G10 SK014/Z selbstsichernd
10 YL3014 Schraube f. Lenkergewicht
11 YH1504 U-Scheibe f. Schalldämpferbef. 10x34x2
12 YL6994 Buchse Gabelbrücke
13 YL6815 Distanzhülse

FIG38Kotflügel vorne

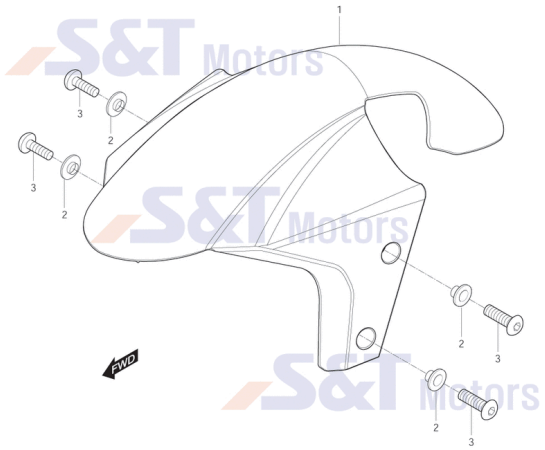

1 YL6984 Kotflügel vo. grau matt
1 YL7294 Kotflügel vo. schwarz
2 YK8119 Beilagscheibe
3 YL0107 Schraube f. Innenverkleidung, silber

FIG39Vorderrad

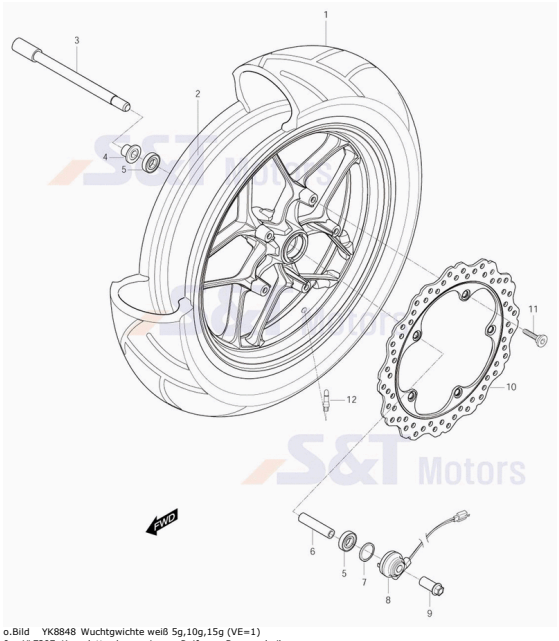

o.Bild YK8848 Wuchtgwichte weiß 5g,10g,15g (VE=1)
0 YL7297 Komplettrad vo.weiss m. Reifen u. Bremsscheibe
1 YL6988 Reifen MRF revz-FC 110/70-17 M/C 54S
2 YL6985 Felge vo. 3x17 weiß
2 YL7371 Felge vo. 3x17 schwarz
3 YL6986 Achse vorne
4 YH5518 Abstandshalter f. Achse vorne
5 YH1271 Kugellager 15x42x13, 6302RS (einseitig geschl.)
6 YL6987 Hülse f. Vorderrad
7 YH5498 Staubschutz f. Tachoschnecke
8 YL0003 Geber f. Tachometer digital
9 YH5509 Mutter f. Vorderachse
10 YL6996 Bremsscheibe vorne
11 YH5998 Schraube G08x020/IB f. Bremsscheibe
12 YH5547 Ventil f. Reifen , gerade

FIG40Lenker / Spiegel / Bowdenzüge

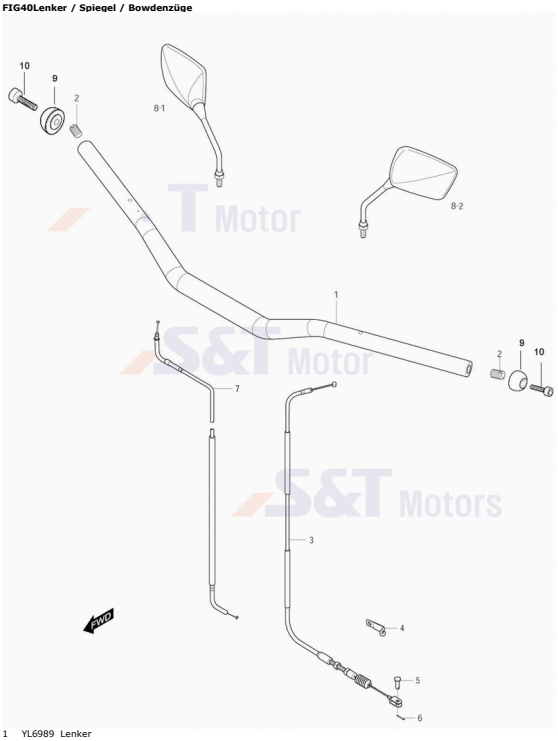

1 YL6989 Lenker
2 YL6990 Gewindehülse
3 YL1573 Kupplungsseil
4 YH1870 Halteklammer f. Bremskabel
5 YH1613 Stift f. Kupplungszug
6 YH1196 Splint
7 YL6995 Gaszug
8-1 YL0114 Spiegel re., gewölbt, rautenförmig
8-2 YL0115 Spiegel li., gewölbt, rautenförmig
9 YL6991 Lenkerendstück
10 YH7333 Schraube G06x030 IB05/Z

FIG41Griffe / Armaturen / Bremshebel

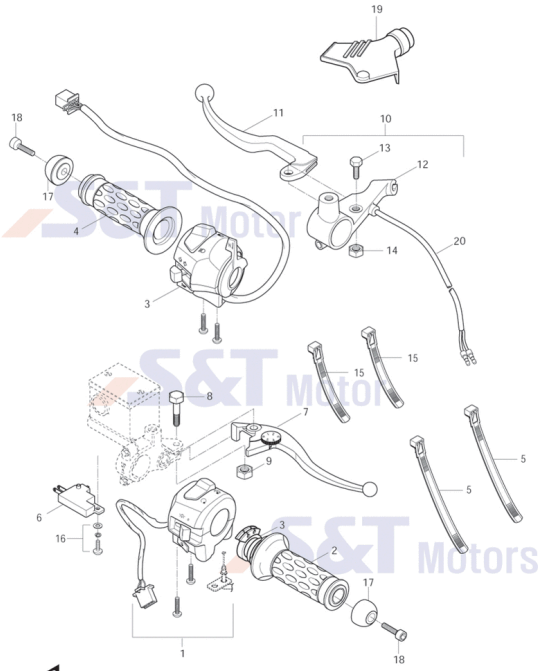

1 YL6926 Kombischalter re.
2 YL0397 Griffgummi re. (Gasgriff m.Innenrohr)
3 YL0487 Lenkerschalter li.
4 YL0819 Griffgummi li.
5 YH8382 Kabelbinder plastik schwarz
6 YH5807 Bremslichtschalter f. vorne
7 YK7539 Bremshebel vorne, verstellbar, silber
8 YL3380 Bundschraube f. Bremshebel
9 YH1329 Mutter G06 SK010/Z selbstsichernd
10 YK8070 Kupplungsarmatur kpl. Hebel silber, Halter schwarz
11 YL1237 Artikelinformation: YL1237Kupplungshebel silber

12 YK8070 Kupplungsarmatur kpl. Hebel silber, Halter schwarz
13 YL1418 Schraube f. Kupplungshebel
14 YH1329 Mutter G06 SK010/Z selbstsichernd
15 YH8381 Kabelbinder plastik schwarz
16 YH7208 Schraube f. Bremslichtschalter
17 YL6991 Lenkerendstück
18 YH7333 Schraube G06x030 IB05/Z
19 YK7545 Abdeckung f. Kupplungshebelgelenk
20 YH5810 Bremslicht / Kupplungsschalter

FIG42Bremssattel vorne

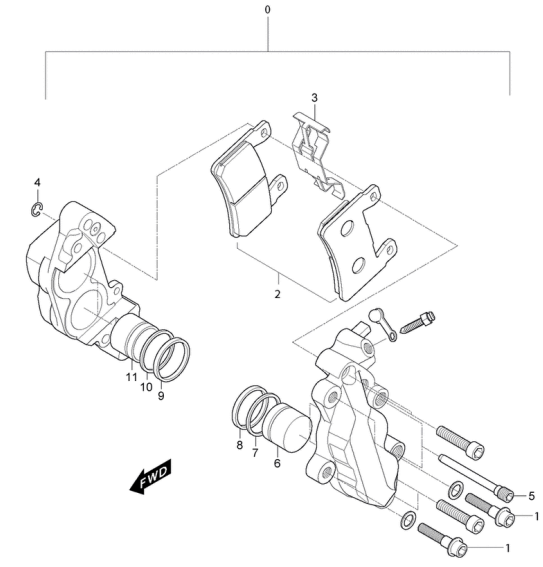

0 YL5278 Bremssattel vo. li.
1 YL0485 Schraube f. Bremszylinder
2 YL5280 Bremsklötze
3 YL6175 Halteblech f. Bremsbeläge
4 YL6174 E-Ring f. Bremsbelag-Trägerbolzen
5 YL6180 Trägerbolzen f. Bremsbeläge
6 YL6181 Bremskolben Ø 32mm
7 YL6177 Dichtung f. Bremskolben Ø32mm
8 YL6176 Staubdichtung f. Bremskolben Ø32mm
9 YL6179 Artikelinformation: YL6179Staubdichtung f. Bremskolben Ø30,2mm
10 YL6178 Dichtung f. Bremskolben Ø30,2mm
11 YL6182 Bremskolben Ø 30,2mm

FIG43Hauptbremszylinder vorne

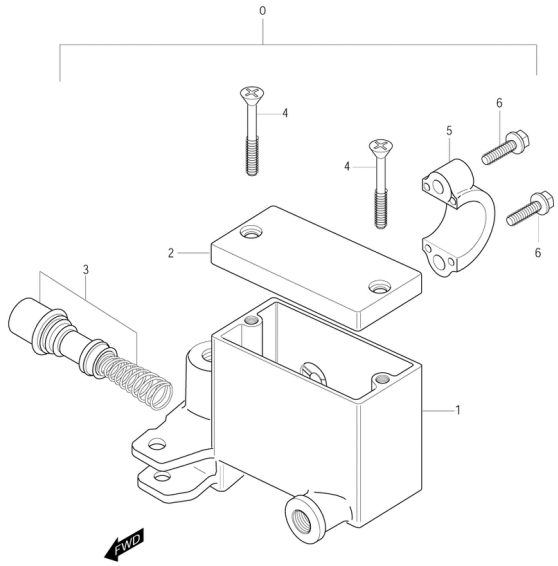

0 YL3416 Hauptbremszylinder kpl.
2 YH6042 Deckel f. Hauptbremszylinder
4 YH6051 Schraube G04x011 KS/S/SS f.Bremsfl.deckel schwarz
5 YH6046 Lenkerklemmschale Oberteil, schwarz
6 YH1015 Schraube G06x024SK10/S f. Lenkerklemme

FIG44Bremsschläuche

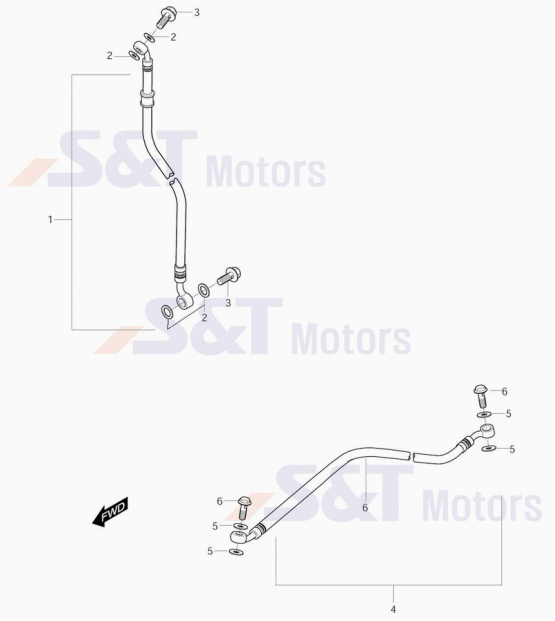

1 YL6997 Bremsleitung vo.
2 YH1524 Dichtungsscheibe 10x15x1,5 f. Ölleitungen Kupfer
3 YH1835 Hohlschraube f. Bremsschlauch G010x022
4 YL7041 Bremsleitung hinten
5 YH1524 Dichtungsscheibe 10x15x1,5 f. Ölleitungen Kupfer
6 YH1835 Hohlschraube f. Bremsschlauch G010x022

FIG45Schwinge hinten

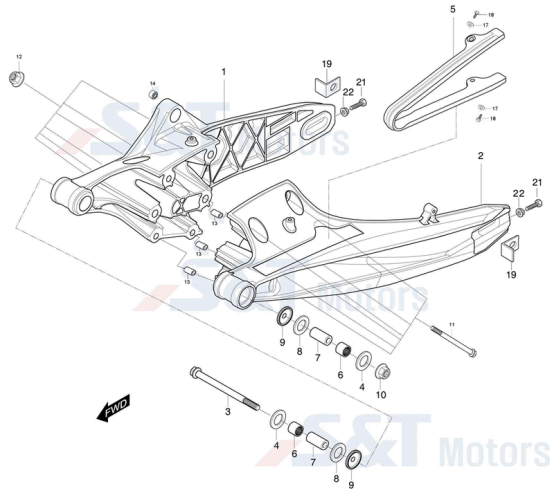

0 YL6998 Schwinge kpl.
1 YL7303 Schwingenhälfte li.
2 YL7302 Schwingenhälfte re.
3 YL7001 Schraube G12x305 SK17B26/Z
4 YL6816 U-Scheibe 17x38x1
5 YL7003 Kettenschleifschutz
6 YH1686 Nadellager 22x29x30
7 YL7002 Distanzbuchse
8 YL3074 Wellendichtring 22x35x08 f.Radträger vo. aussen
9 YL3079 Dichtscheibe f. Schwingenlagerung
10 YH1337 Mutter G012 SK017/Z
11 YH1065 Schraube f. Motorhalterung u. Schalld.
12 YH1335 Mutter G10 SK014/Z selbstsichernd
13 YH1210 Passhülse 13x18
14 YK7204 Gummilager (Buchse)
17 YH1564 U-Scheibe 6x15x4 f. Schwingenschutz
18 YH1155 Schraube G06x015 KS/S ,schwarz
19 YK5411 Markierungsblech f. Kettenspanner
21 YH7570 Schraube f. Kettenspanner G08x060SK12/Z
22 YH1315 Mutter G08SK12 f. Kettenspanner

FIG46Federbein / Kettenschutz

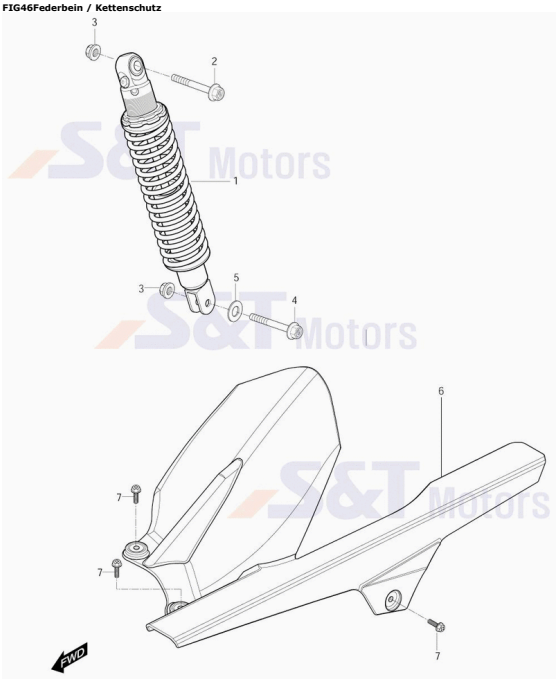

1 YL7005 Stoßdämpfer hi.
2 YH1398 Schraube G010x053 SK014/Z f. Federbein
3 YH1335 Mutter G10 SK014/Z selbstsichernd
4 YH1398 Schraube G010x053 SK014/Z f. Federbein
5 YL6811 U-Scheibe 11x24x2
6 YL7004 Kettenschutz
7 YH1041 Schraube G06x012 SK010/S

FIG47Hinterrad

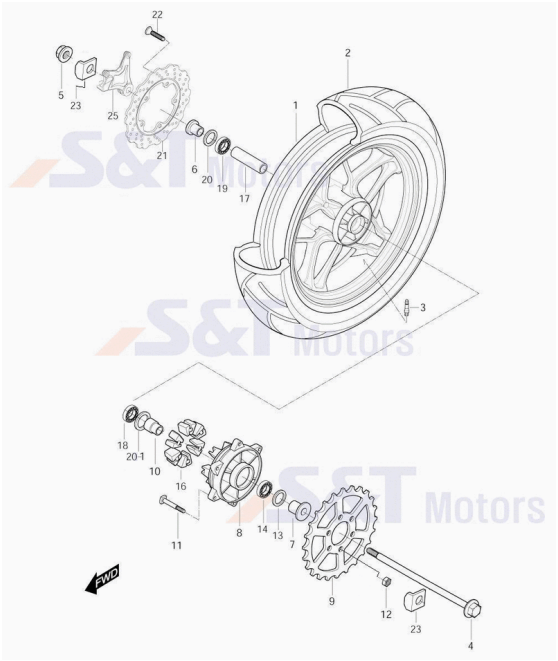

o.Bild YK8848 Wuchtgwichte weiß 5g,10g,15g (VE=1)
1 YL7011 Felge hi.4x17 weiß
1 YL7306 Felge hi.4x17 schwarz
2 YL7014 Reifen MRF revz-C 150/60-17 M/C 66S
3 YH5547 Ventil f. Reifen , gerade
4 YL7013 Achse hi.
5 YH1491 Achsmutter hinten G017SK23
6 YH6317 Distanzbuchse f. Hinterrad re.
7 YH6325 Distanzbuchse f. Hinterrad li. 27x17x28
8 YK7478 Kettenradträger GT650
9 YL7307 Kettenritzel 46Z
10 YH6313 Distanzbuchse f. Lager im Träger
11 YH1059 Schraube G08x035 SK12/Z/B17 m. fester Scheibe
12 YH1333 Mutter G07SK12
13 YH1769 Wellendichtring 28x47x07
14 YH1275 Kugellager 20x47x14, 6204RS Träger aussen
16 YH6284 Torsionsdämpfer f. Kettenträger
17 YH6310 Distanzbuchse f. Radlager hi.
18 YH1274 Kugellager 17x40x12 (beidseitig geschl.)
19 YH1274 Kugellager 17x40x12 (beidseitig geschl.)
20 YH1748 Wellendichtring 27x40x08 f. Radhülse
20-1 YH1730 O-Ring 57x2,5 (Kettenradträger)
21 YL7037 Bremsscheibe hi.
22 YH5998 Schraube G08x020/IB f. Bremsscheibe
23 YK5411 Markierungsblech f. Kettenspanner
25 YL7040 Träger f. Bremssattel schwarz (Festsattel)

FIG48Verkleidung unten

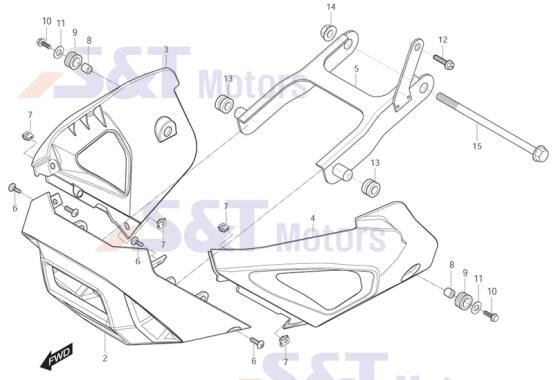

2 YL7066 Verkleidung vo. unten
3 YL7067 Verkleidung re. unten
4 YL7068 Verkleidung li. unten
5 YL7069 Verkleidungshalter unten
6 YL6809 Schraube G05x012 IB04/Z/Halbrundk.
7 YL0813 Blechmutter
8 YH1569 Distanzhülse 6x9x9
9 YH1800 Gummitülle
10 YH1044 Schraube G06x016SK10/S
11 YH1495 U-Scheibe 6x18x2
12 YL6807 Schraube G10x120 SK14/B20/Z
13 YH1805 Gummitülle f. hintere Radabdeckung
14 YH1335 Mutter G10 SK014/Z selbstsichernd
15 YH1041 Schraube G06x012 SK010/S

FIG49Bremssattel hinten

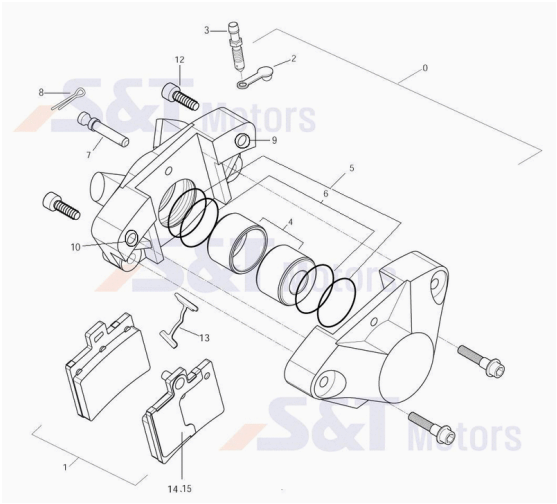

0 YL7038 Bremssattel hi. (Festsattel)
1 YL7039 Bremsklötze f. hinten (Satz = 2Stück)
2 YL7187 Gummikappe f. Entlüfternippel
3 YL7188 Entlüfterschraube f.Bremssattel
4 YL7189 Bremskolben
5 YL7190 Dichtung f. Bremskolben
6 YL7191 Staubdichtung f. Bremskolben
7 YL7192 Trägerbolzen f. Bremsbeläge
8 YL7193 Splint
9 YL7194 O-Ring f. Bremssattel
10 YL7194 O-Ring f. Bremssattel
12 YL7195 Schraube f. Bremssattel
13 YL7196 Federplatte f. Bremsbeläge
14 YL7197 Dämpfungsblech Bremsbelag aussen
15 YL7198 Dämpfungsblech Bremsbelag innen

FIG50Aufkleber / Embleme

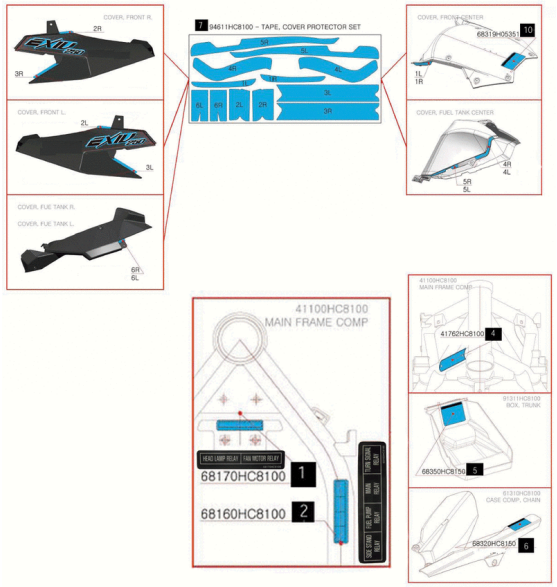

1 YL7024 Aufkleber - Relais
2 YL7023 Aufkleber - Relais
4 YL6935 Typenschild
5 YL7033 Aufkleber Hinweis (englisch)
5 YL7034 Aufkleber Hinweis (deutsch)
5 YL7035 Aufkleber Hinweis (spanisch)
5 YL7036 Aufkleber Hinweis (französisch)
6 YL7029 Aufkleber f. Riemenabdeckung (englisch)
6 YL7030 Aufkleber f. Riemenabdeckung (deutsch)
6 YL7031 Aufkleber f. Riemenabdeckung (spanisch)
6 YL7032 Aufkleber f. Riemenabdeckung (französisch)
7 YL7070 Satz Schutzfolien
10 YH6501 Warnschild f. Tank (englisch)
10 YH6502 Warnschild f. Tank (deutsch)
10 YL0583 Warnschild f. Tank (spanisch)
10 YH6610 Warnschild f. Tank (französisch)

REI Reifen
o.Bild YL7014 Reifen MRF revz-C 150/60-17 M/C 66S
o.Bild YL6988 Reifen MRF revz-FC 110/70-17 M/C 54S