E01 Luftleitblech und Zylinderabdeckung

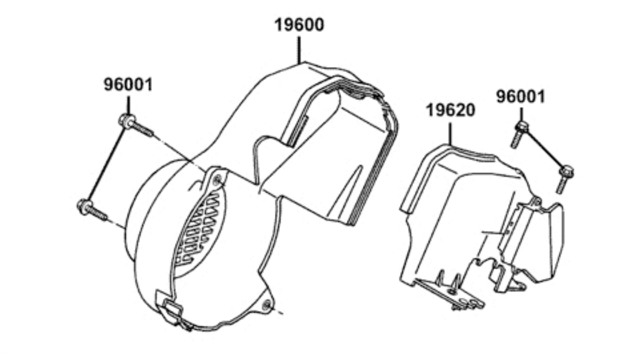

E02 Zylinder und Zylinderkopf

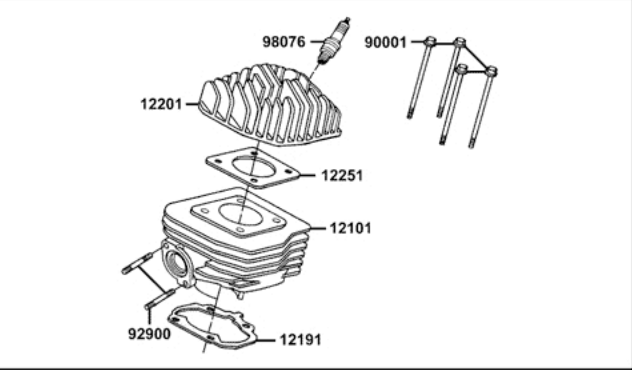

E03 Lichtmaschine

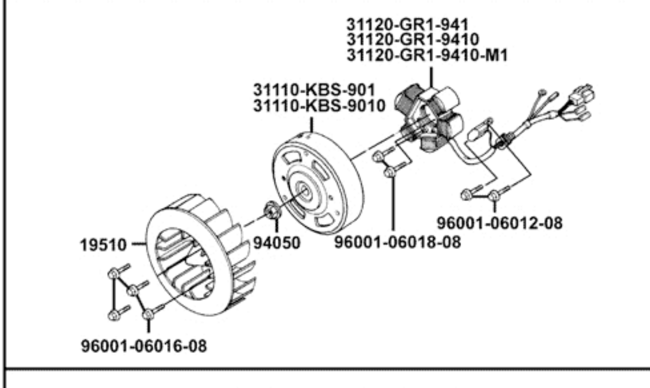

E04 Elektrischer Anlasser

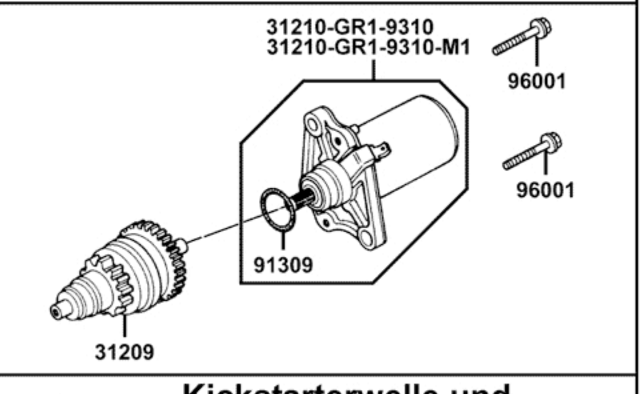

E05 Variomatikdeckel

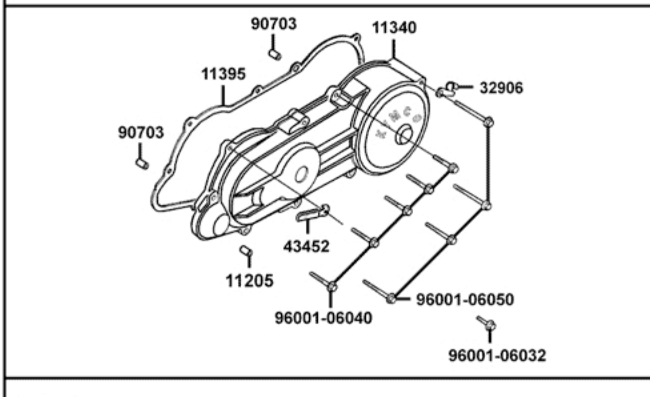

E06 Kickstarterwelle und Variomatik

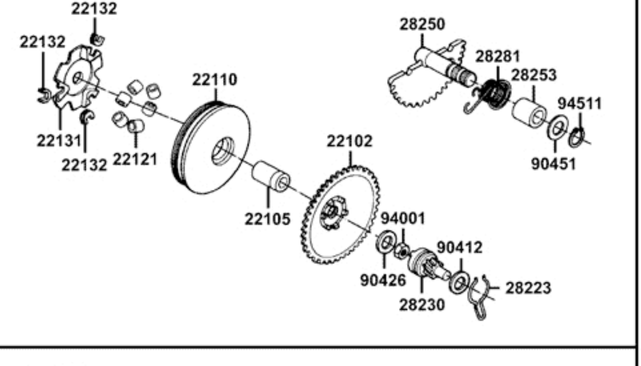

E07 Fliehkraftkupplung

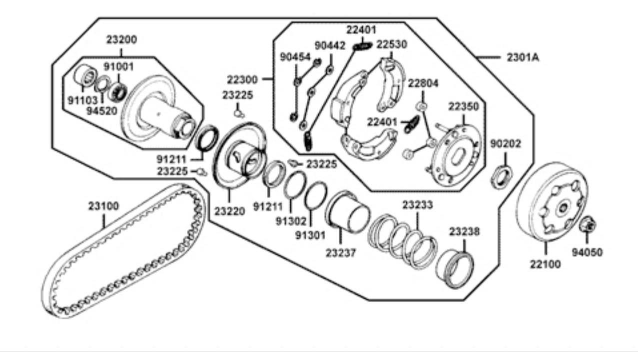

E08 Getriebe

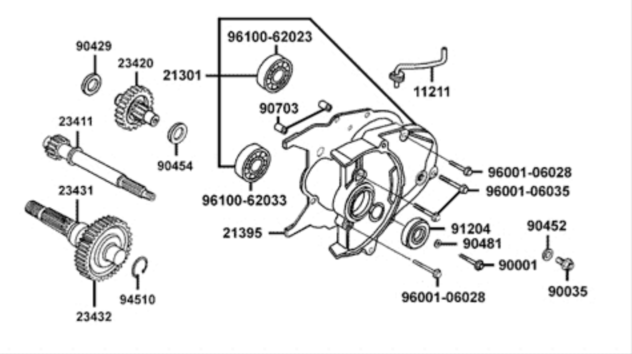

E09 Kurbelgehäuse und Ölpumpe

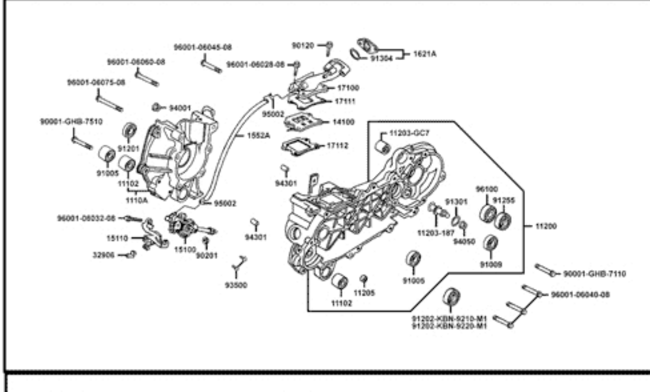

E10 Kolben und Kurbelwelle

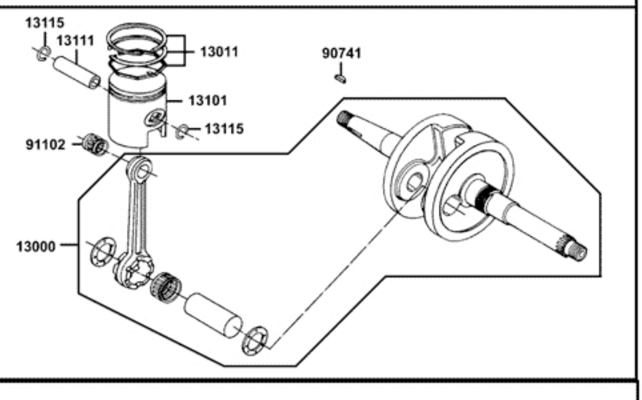

E11 Vergaser

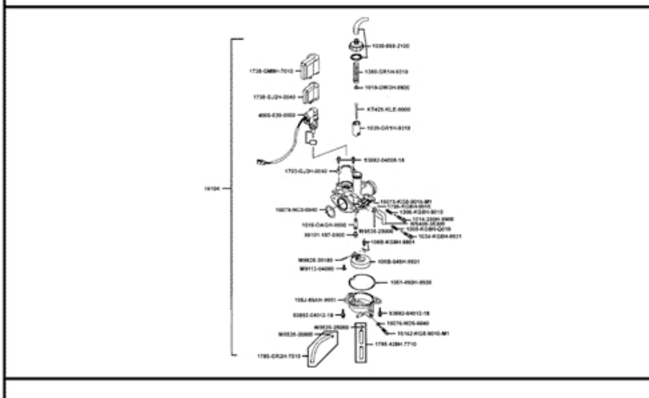

F01 Scheinwerfer

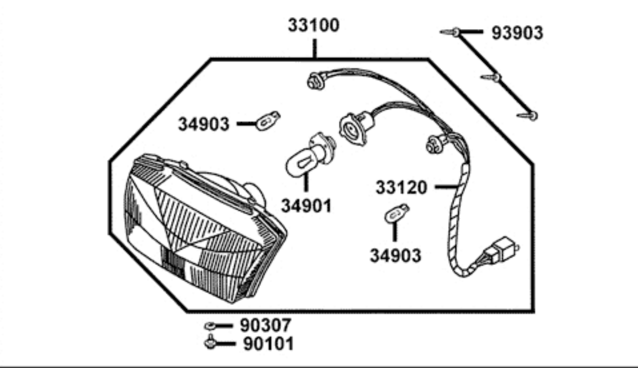

F02 Tachometer

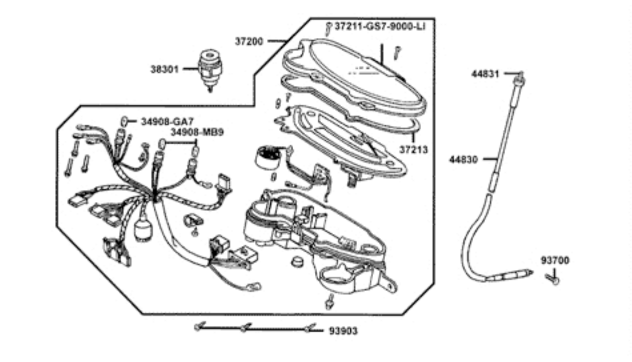

F03 Griffe, Spiegel und Bowdenzüge

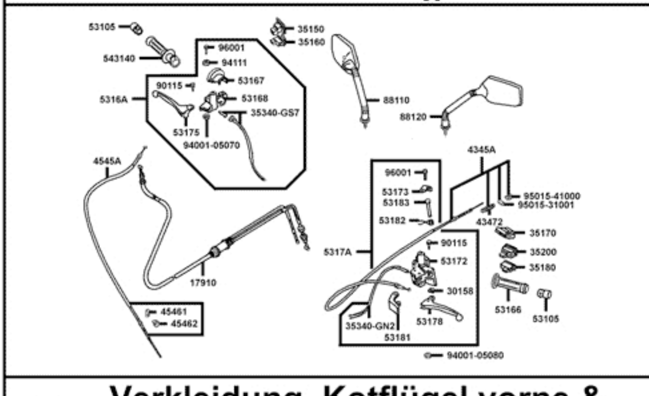

F04 Lenker und Lenkerverkleidung

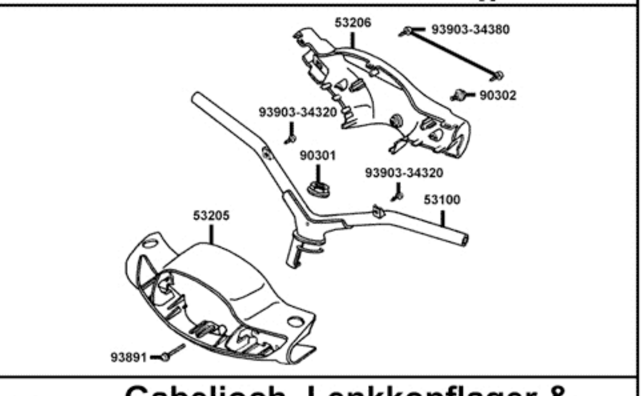

F05 Verkleidung, Kotflügel vorne & Trittbrett

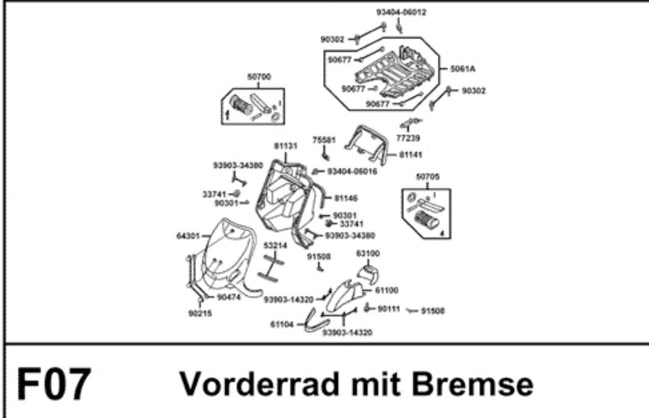

F06 Gabeljoch, Lenkkopflager & Gabel

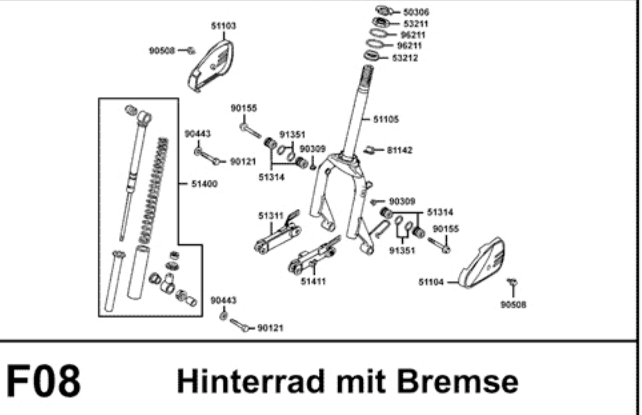

F07 Vorderrad mit Bremse

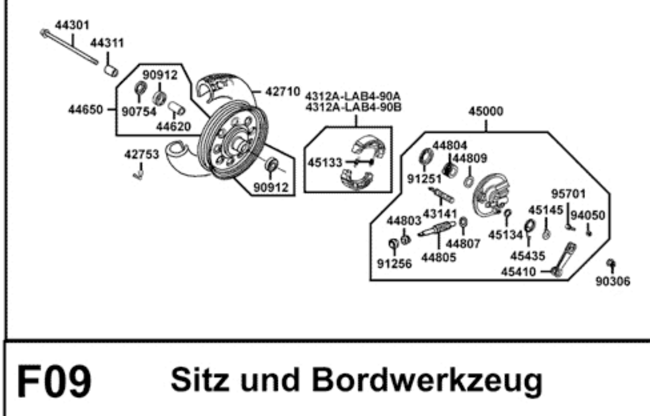

F08 Hinterrad mit Bremse

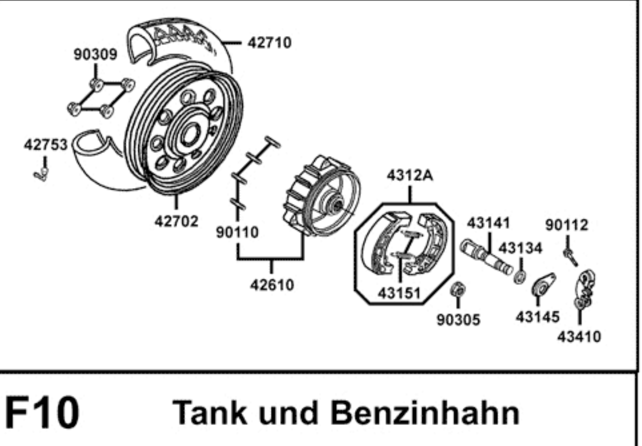

F09 Sitz und Bordwerkzeug

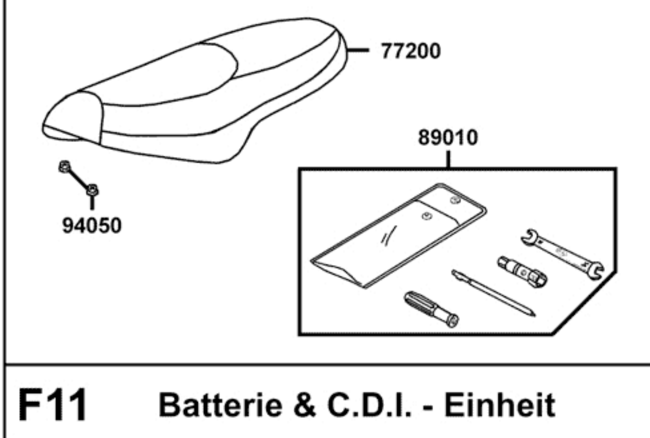

F10 Tank und Benzinhahn

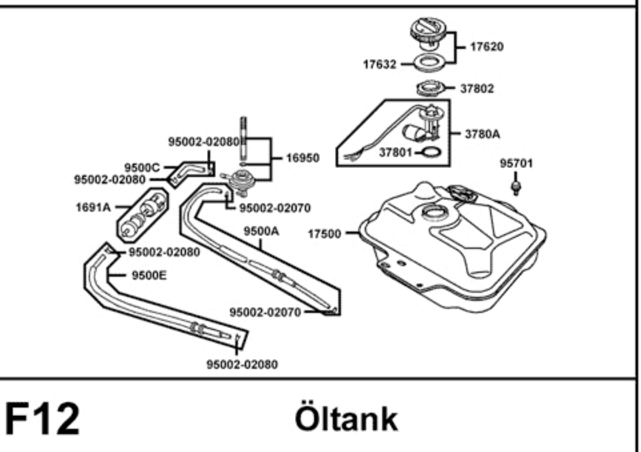

F11 Batterie & C.D.I. - Einheit

F12 Öltank

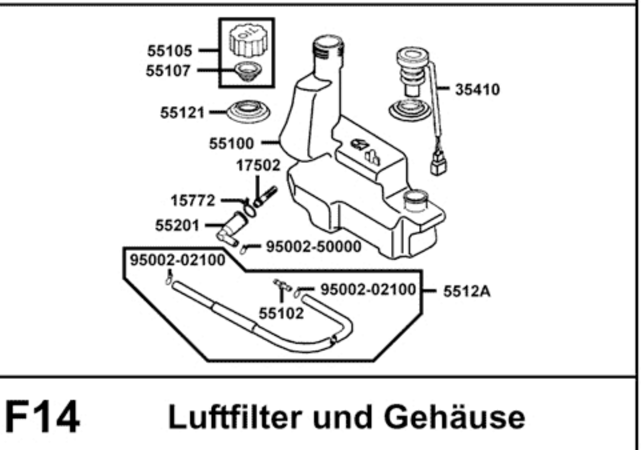

F13 hintere Verkleidungen und Helmbox

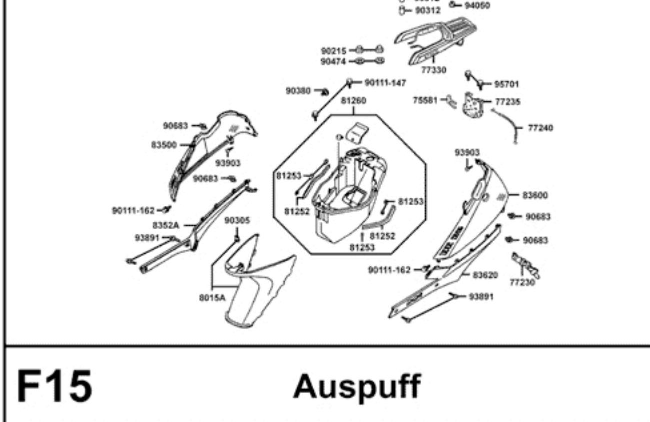

F14 Luftfilter und Gehäuse

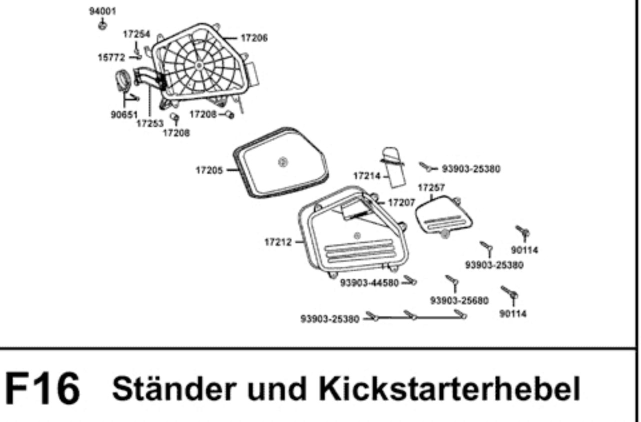

F15 Auspuff

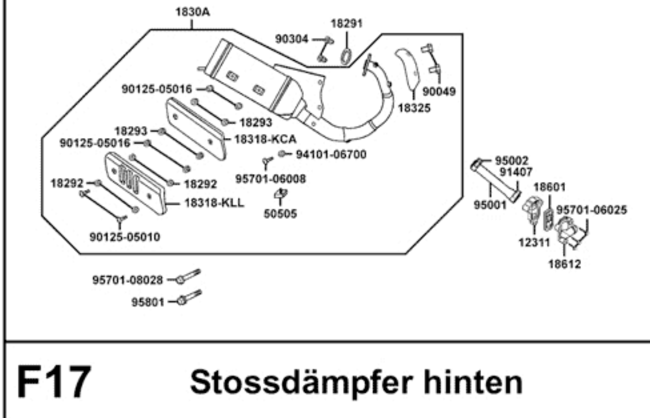

F16 Ständer und Kickstarterhebel

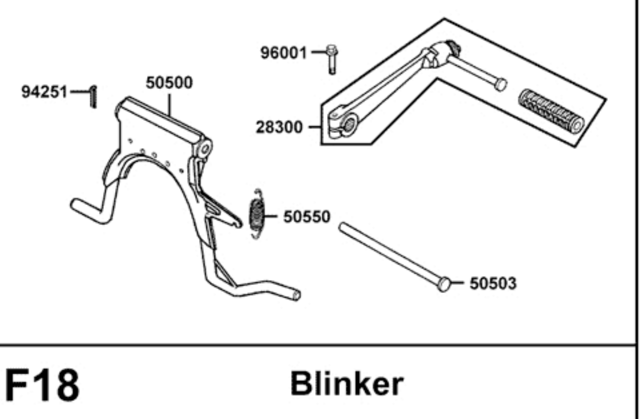

F17 Stossdämpfer hinten

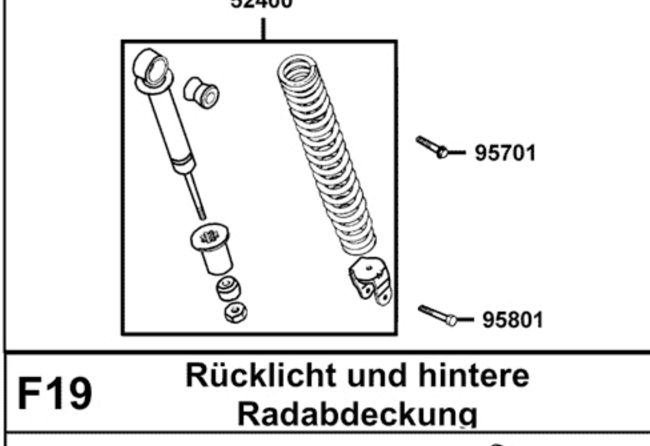

F18 Blinker

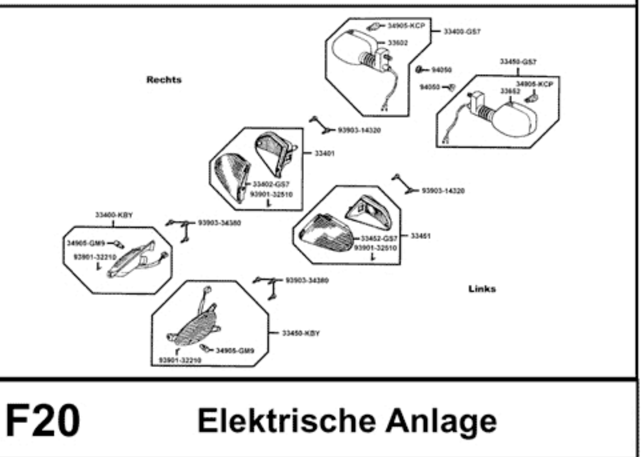

F19 Rücklicht und hintere Radabdeckung

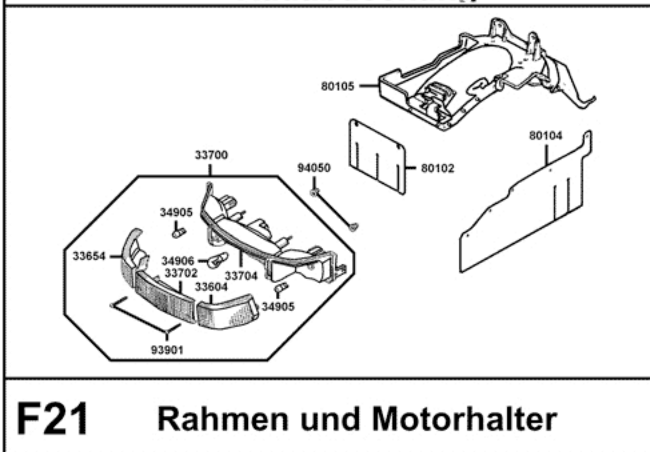

F20 Elektrische Anlage

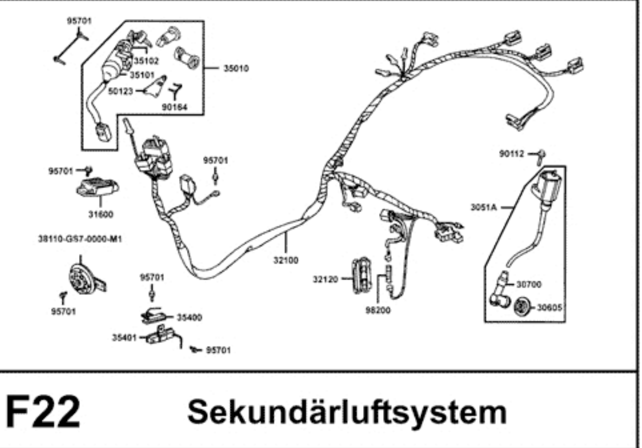

F21 Rahmen und Motorhalter

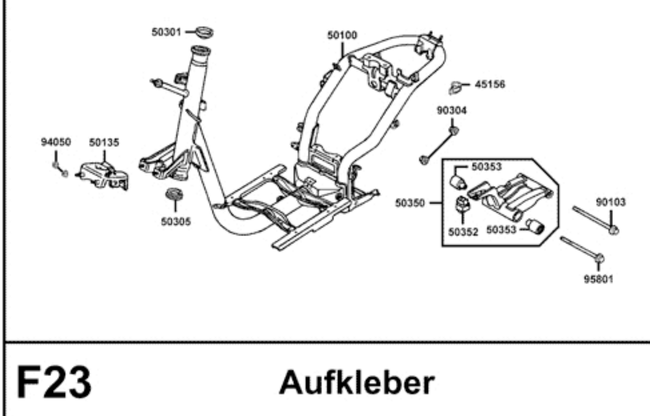

F22 Sekundärluftsystem

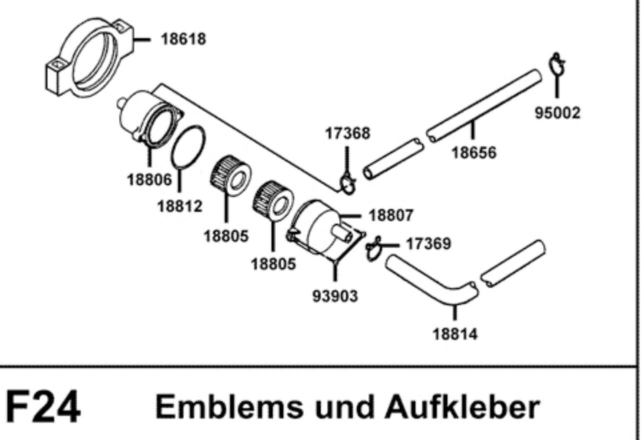

F23 Aufkleber

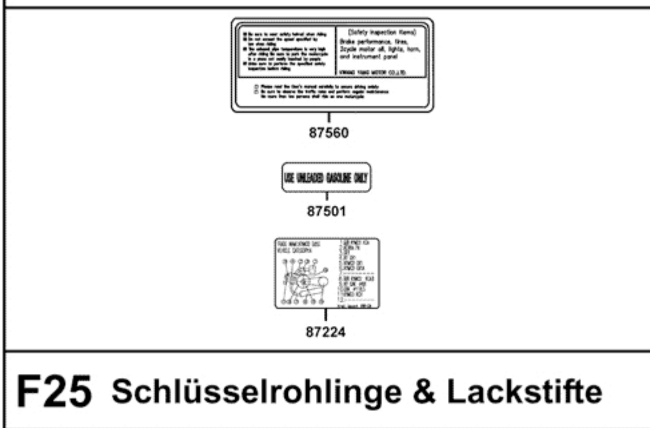

F24 Emblems und Aufkleber

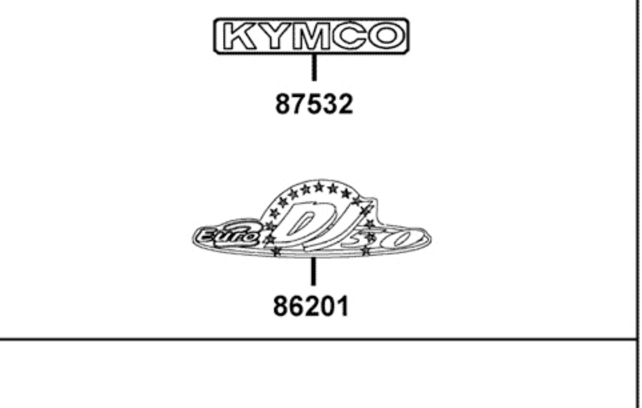
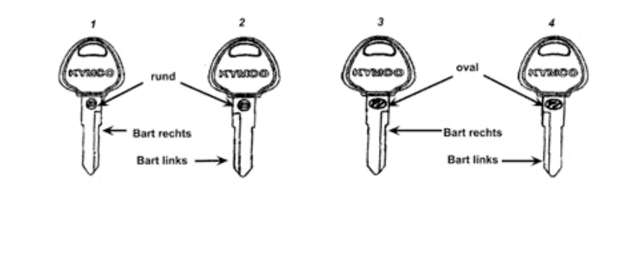
F25 Schlüsselrohlinge & Lackstifte