E01 Luftleitblech & Zylinderabdeckung

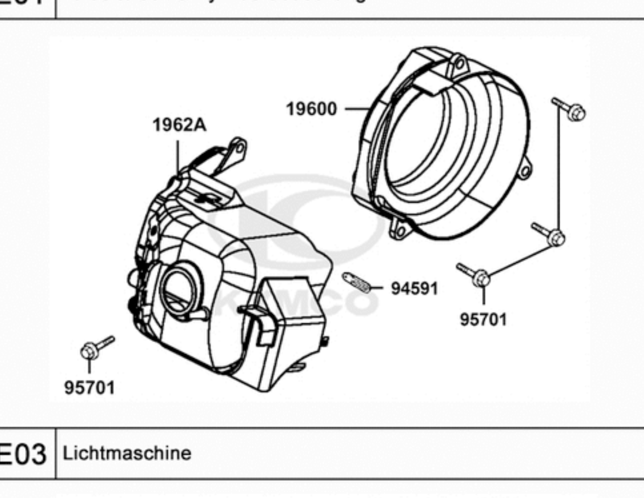

E02 Zylinder & Zylinderkopf

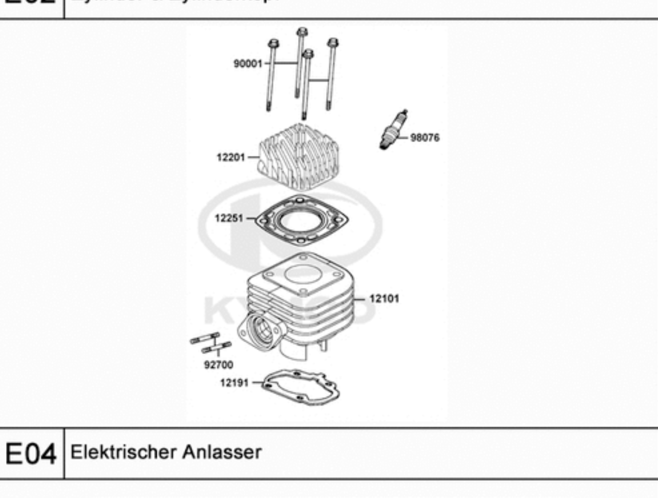

E03 Lichtmaschine

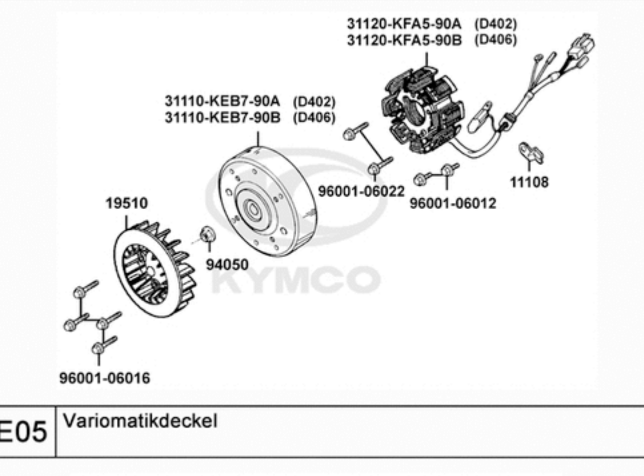

E04 Elektrischer Anlasser

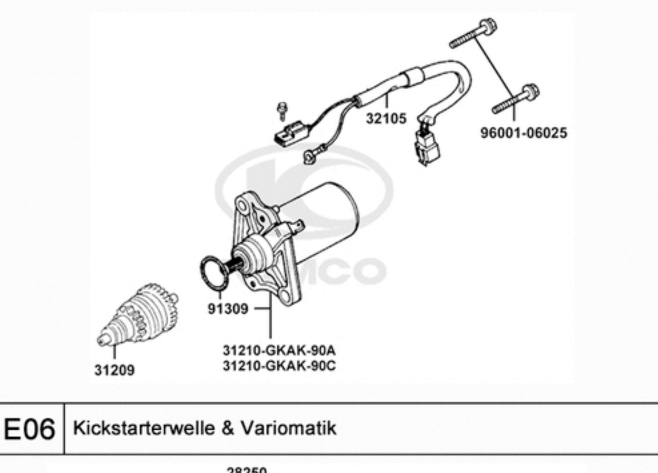

E05 Variomatikdeckel

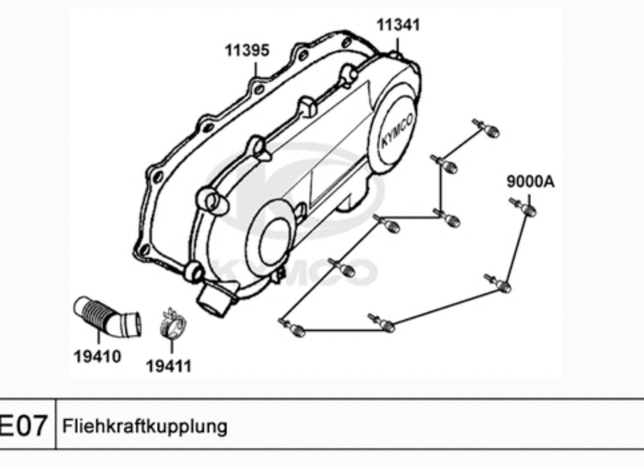

E06 Kickstarterwelle & Variomatik

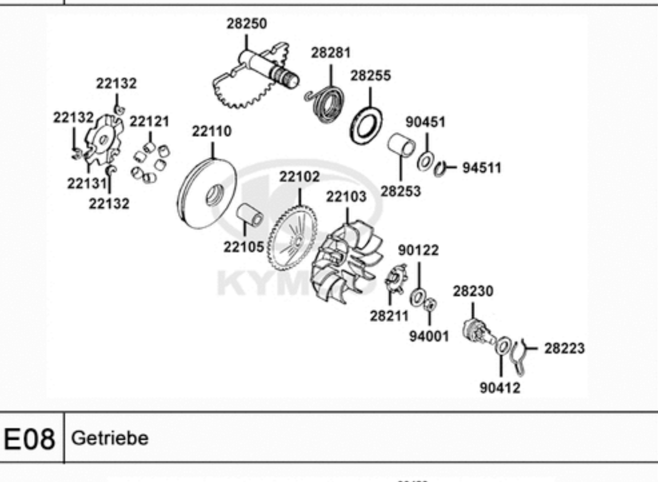

E07 Fliehkraftkupplung

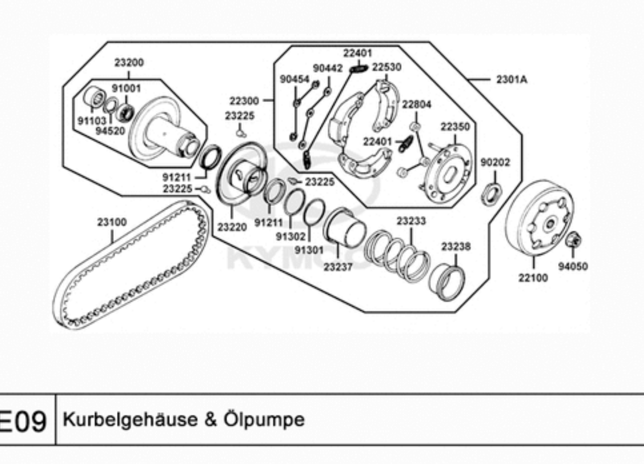

E08 Getriebe

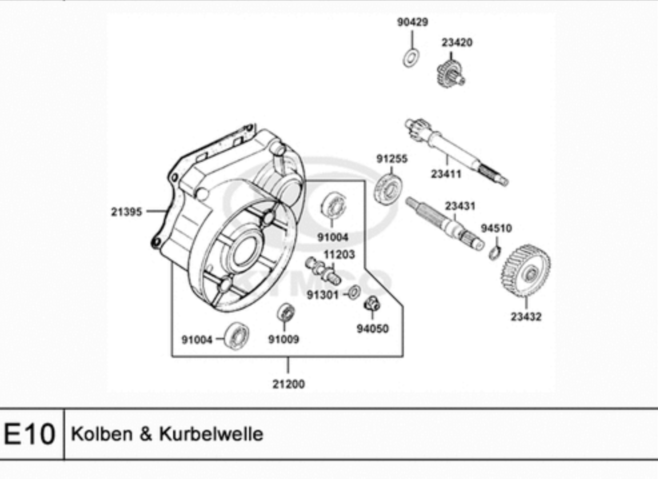

E09 Kurbelgehäuse & Ölpumpe

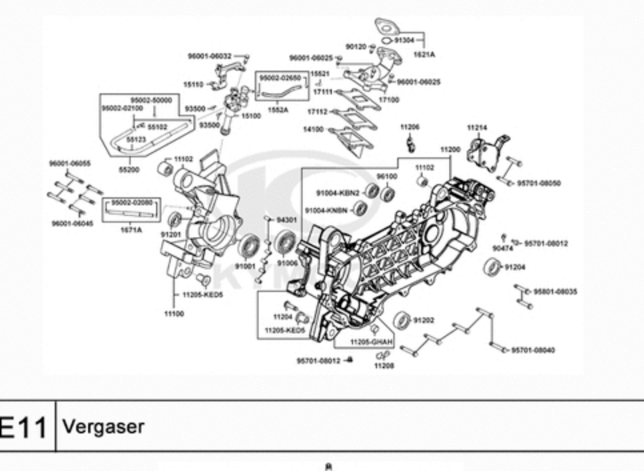

E10 Kolben & Kurbelwelle

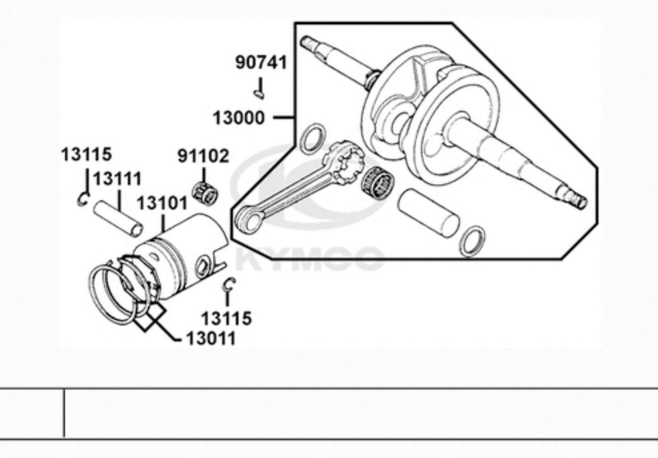

E11 Vergaser

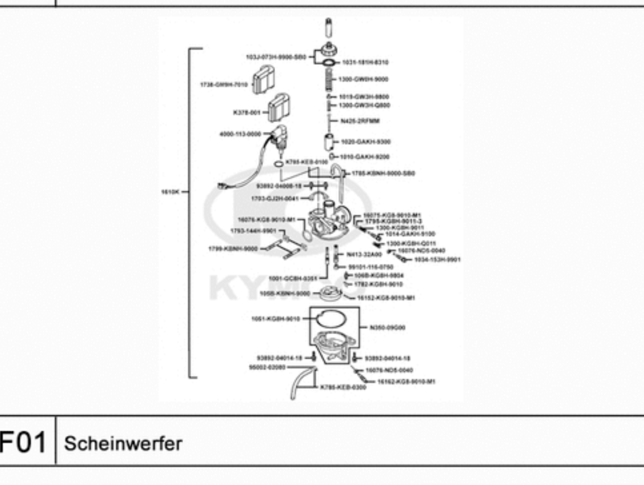

F01 Scheinwerfer

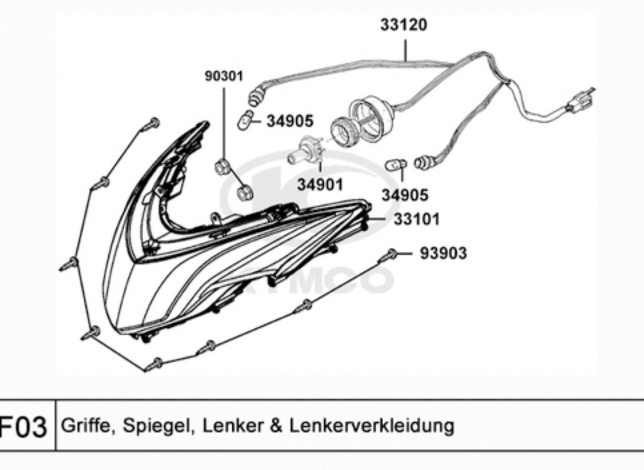

F02 Tachometer

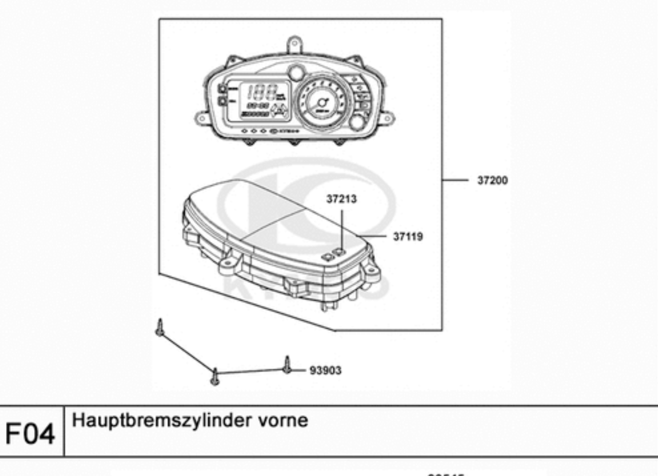

F03 Griffe, Spiegel, Lenker & Lenkerverkleidung

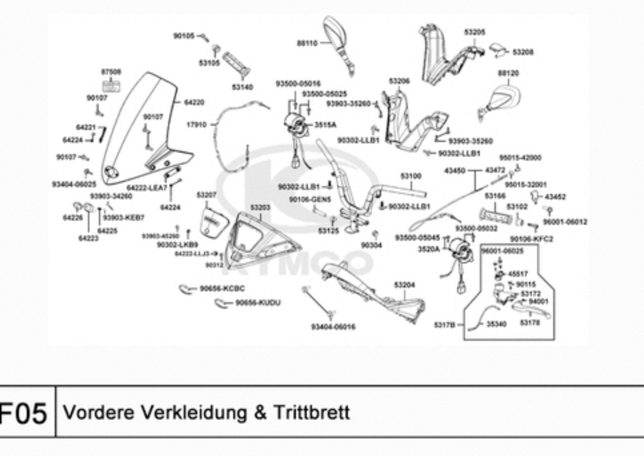

F04 Hauptbremszylinder vorne

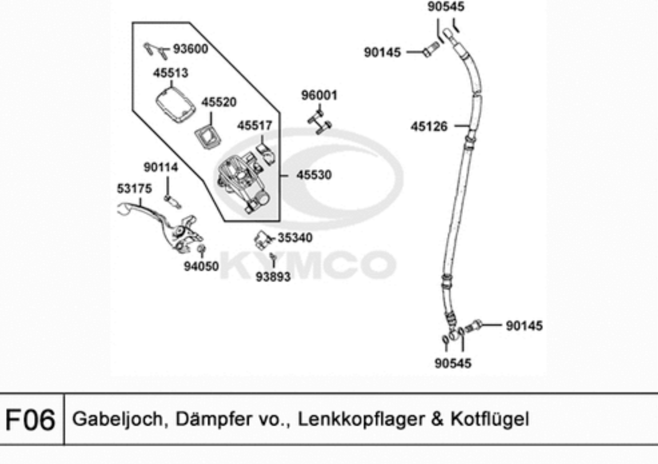

F05 Vordere Verkleidung & Trittbrett

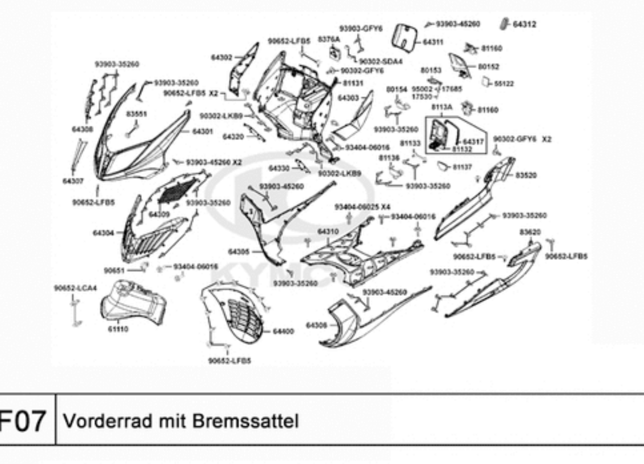

F06 Gabeljoch, Dämpfer vo., Lenkkopflager & Kotflügel

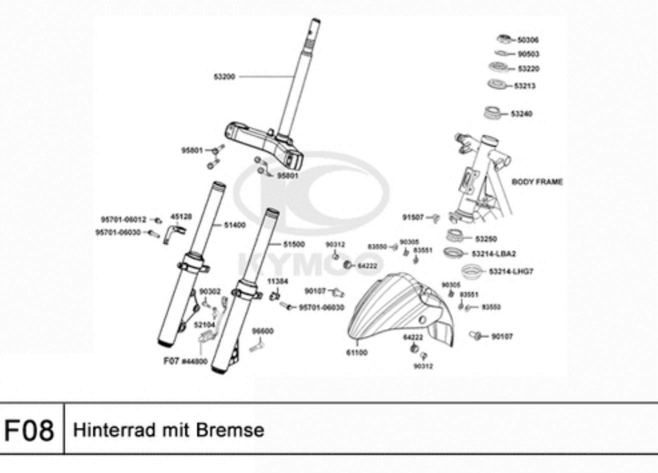

F07 Vorderrad mit Bremssattel

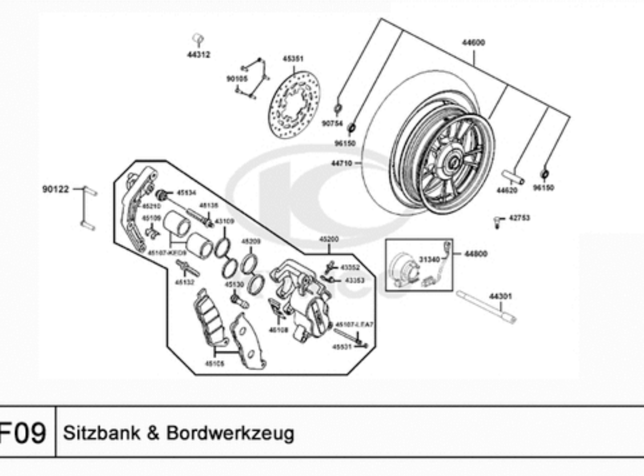

F08 Hinterrad mit Bremse

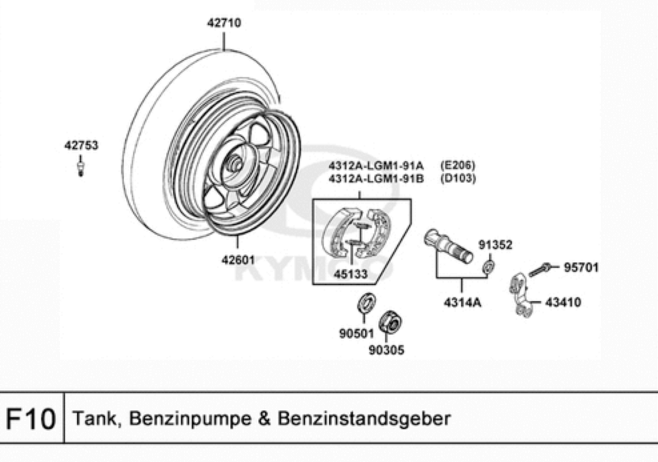

F09 Sitzbank & Bordwerkzeug

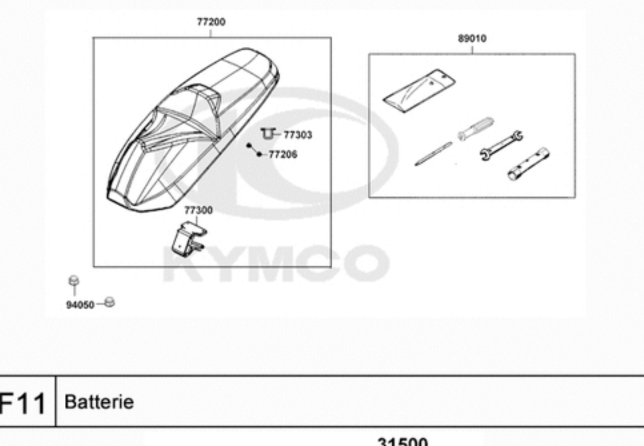

F10 Tank, Benzinpumpe & Benzinstandsgeber

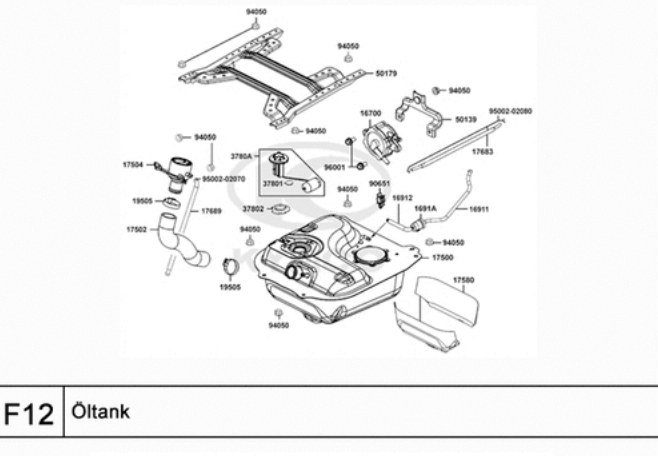

F11 Batterie

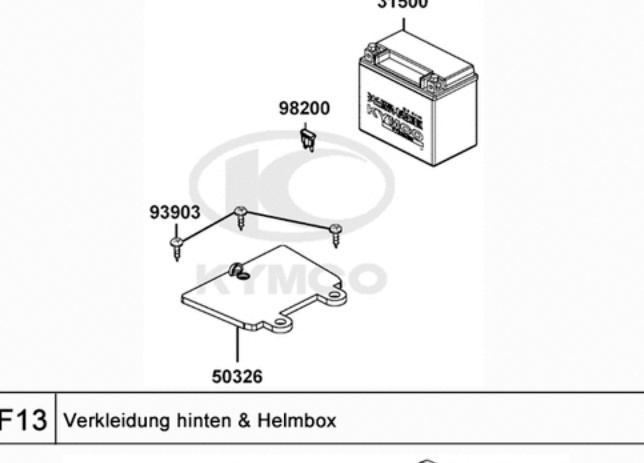

F12 Öltank

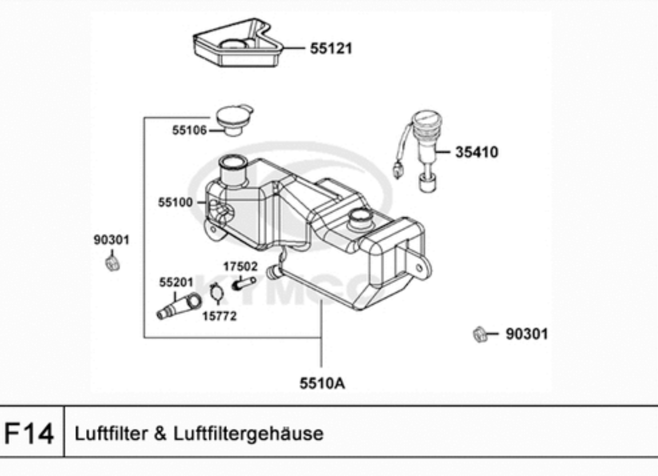

F13 Verkleidung hinten & Helmbox

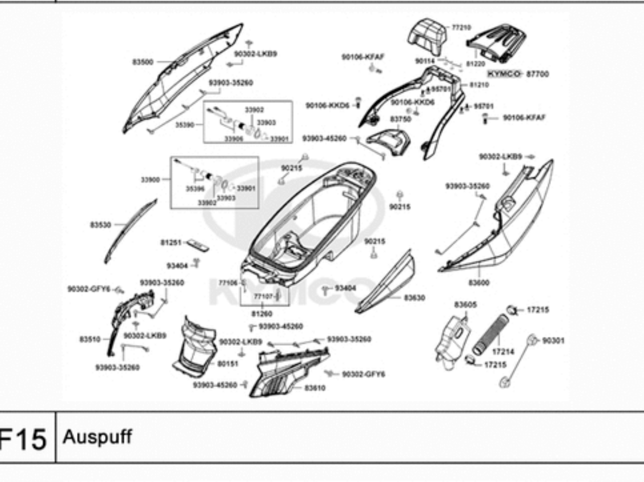

F14 Luftfilter & Luftfiltergehäuse

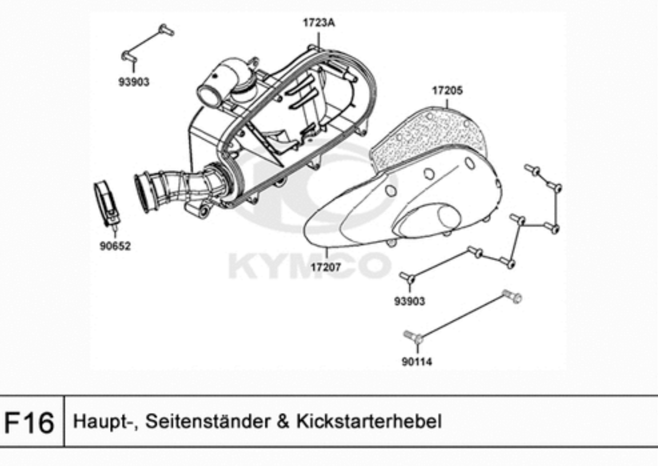

F15 Auspuff

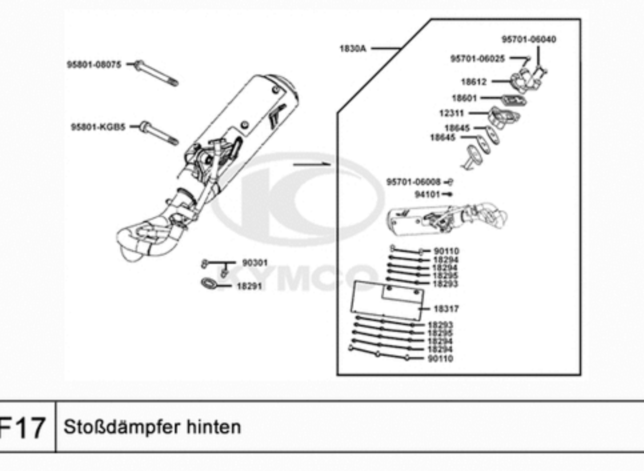

F16 Haupt-, Seitenständer & Kickstarterhebel

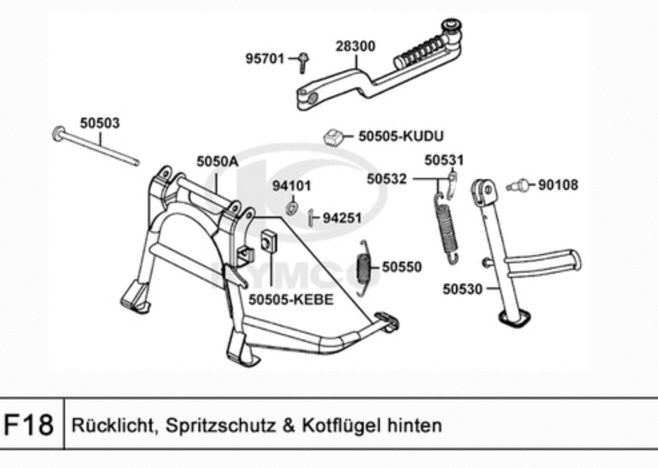

F17 Stoßdämpfer hinten

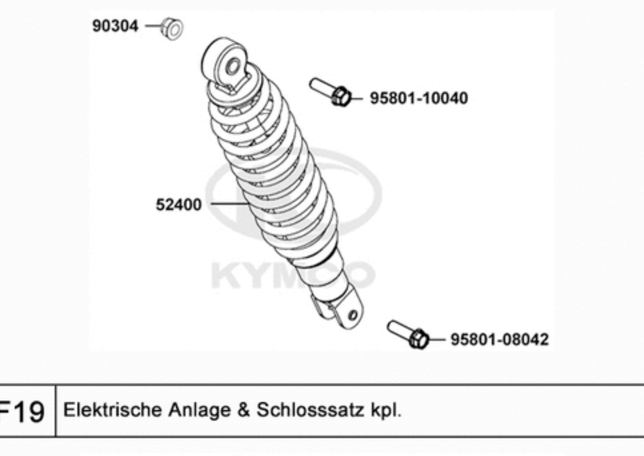

F18 Rücklicht, Spritzschutz & Kotflügel hinten

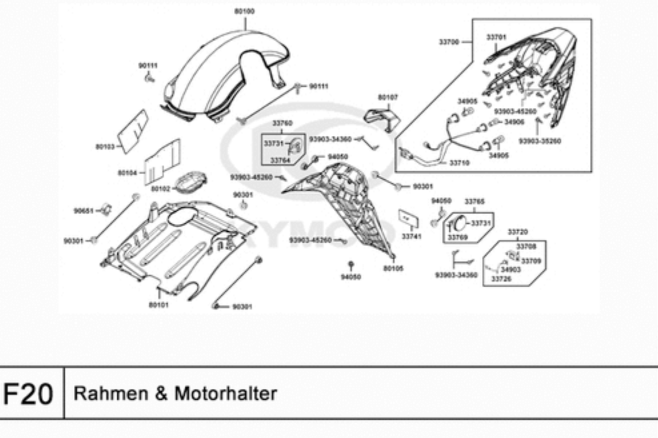

F19 Elektrische Anlage & Schlosssatz kpl.

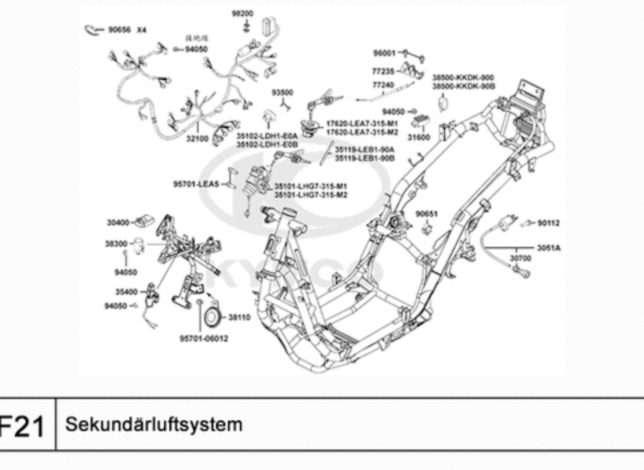

F20 Rahmen & Motorhalter

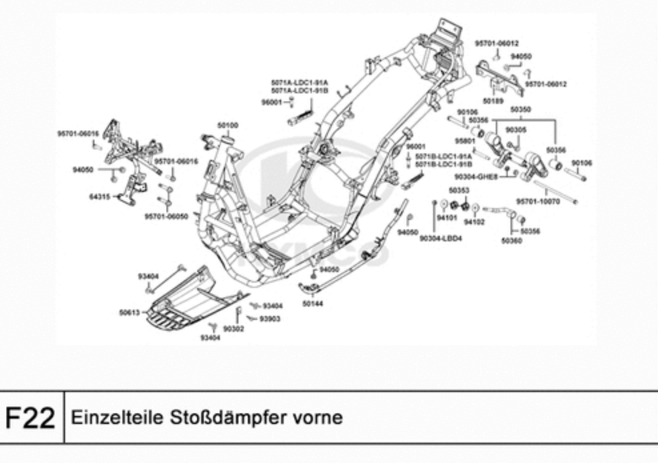

F21 Sekundärluftsystem

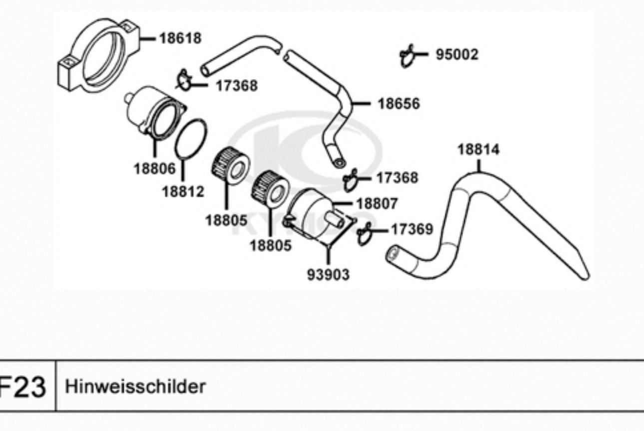

F22 Einzelteile Stoßdämpfer vorne

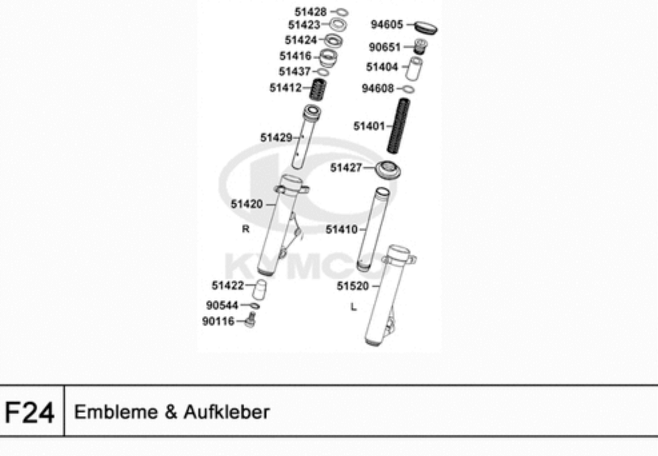

F23 Hinweisschilder

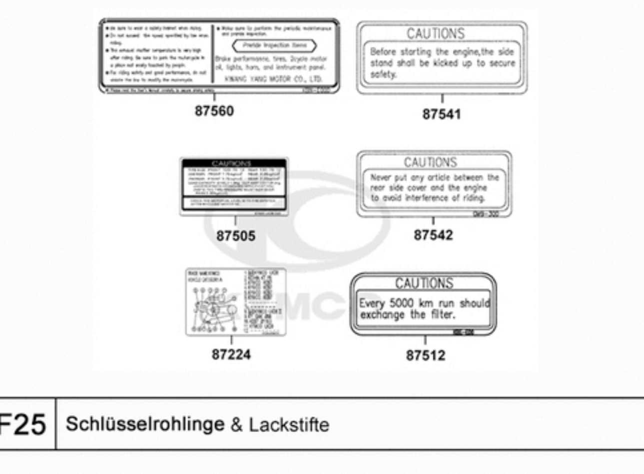

F24 Embleme & Aufkleber

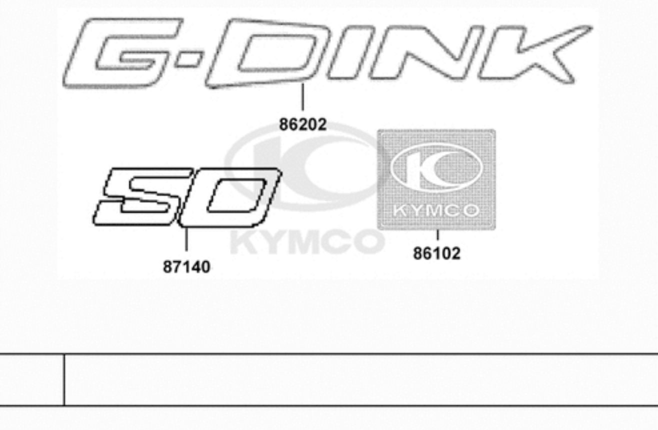
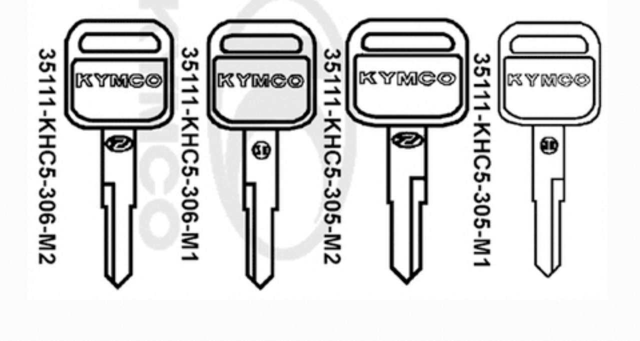
F25 Schlüsselrohlinge & Lackstifte