E01 Luftleitblech & Zylinderabdeckung

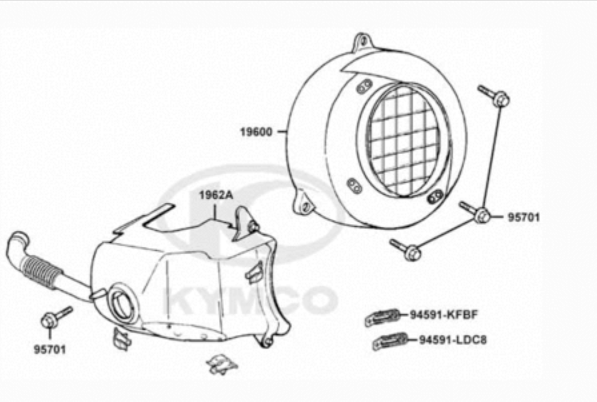

E02 Zylinder & Zylinderkopf

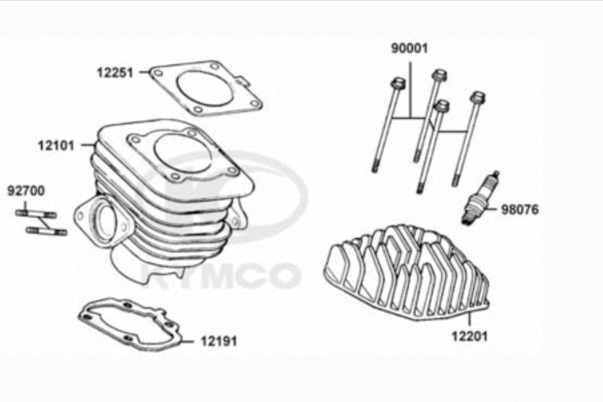

E03 Lichtmaschine

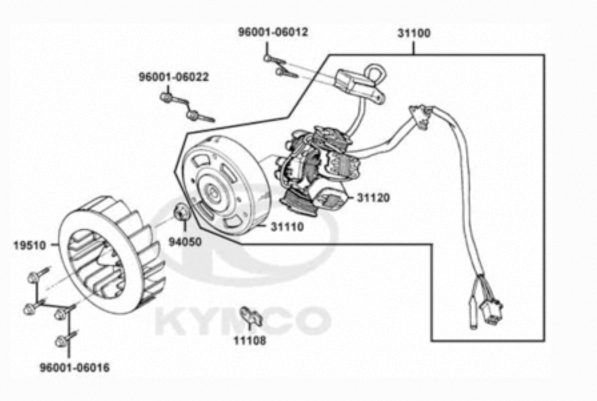

E04 Elektrischer Anlasser & Starterritzel

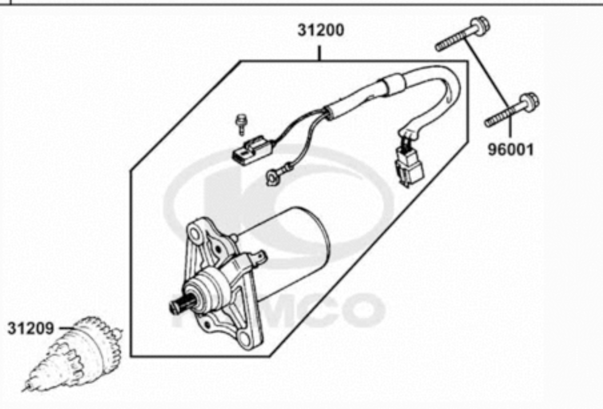

E05 Variomatikdeckel

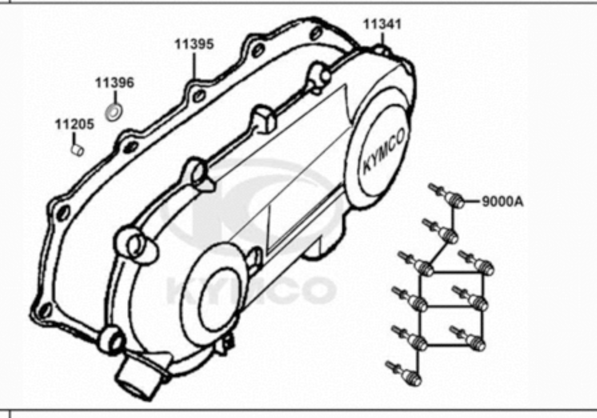

E06 Kickstarterwelle & Variomatik

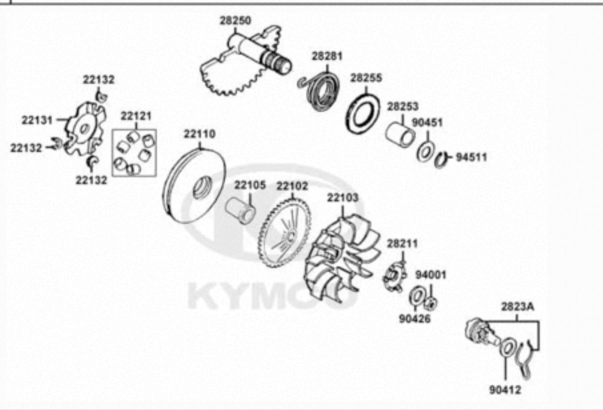

E07 Fliehkraftkupplung & Antriebsriemen

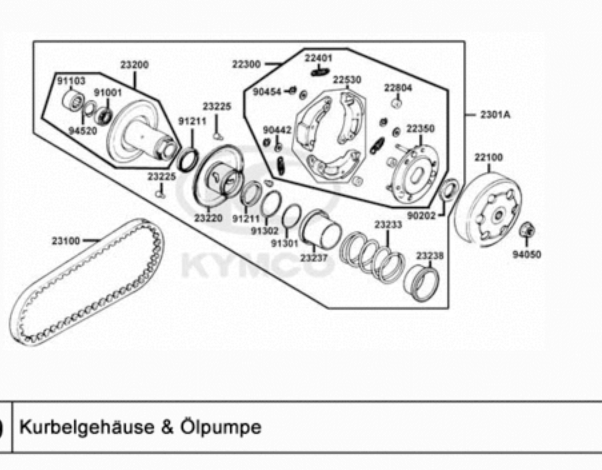

E08 Getriebe & Getriebedeckel

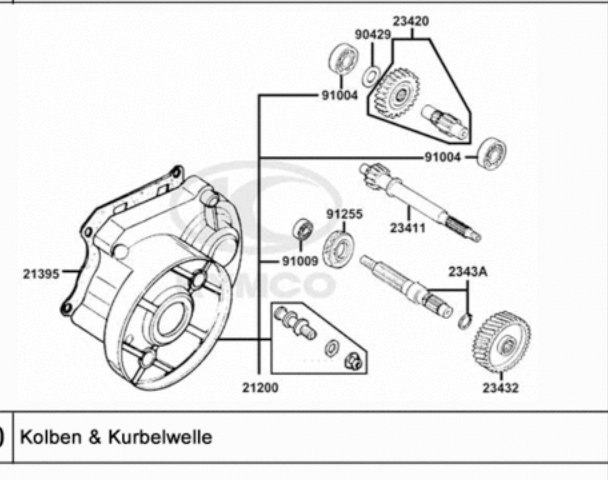

E09 Kurbelgehäuse & Ölpumpe

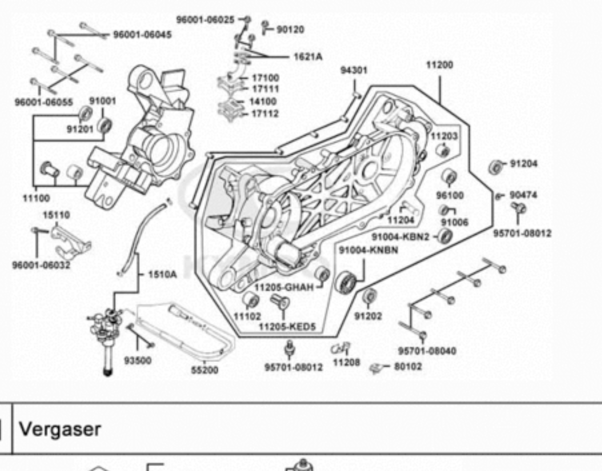

E10 Kolben & Kurbelwelle

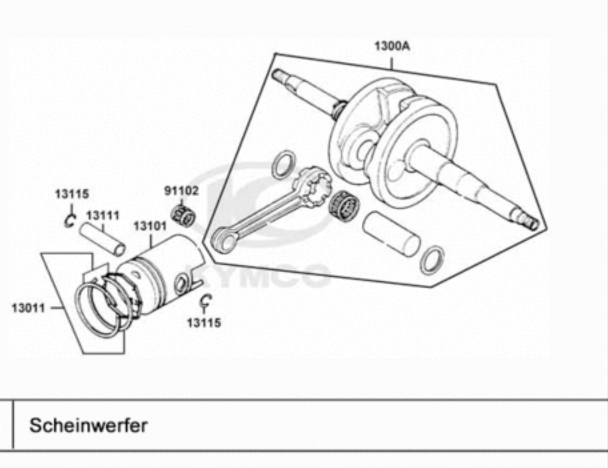

E11 Vergaser

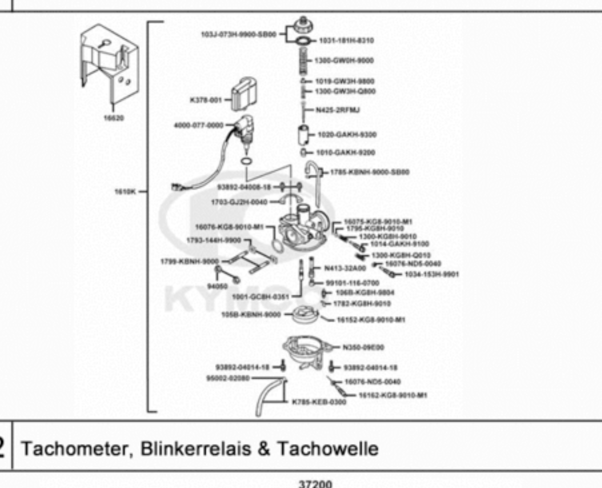

F01 Scheinwerfer

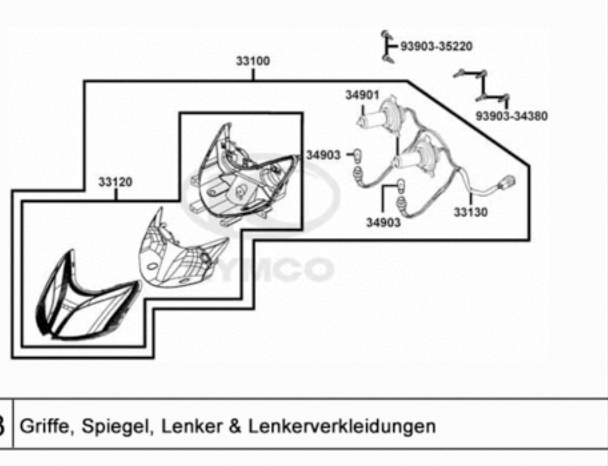

F02 Tachometer, Blinkerrelais & Tachowelle

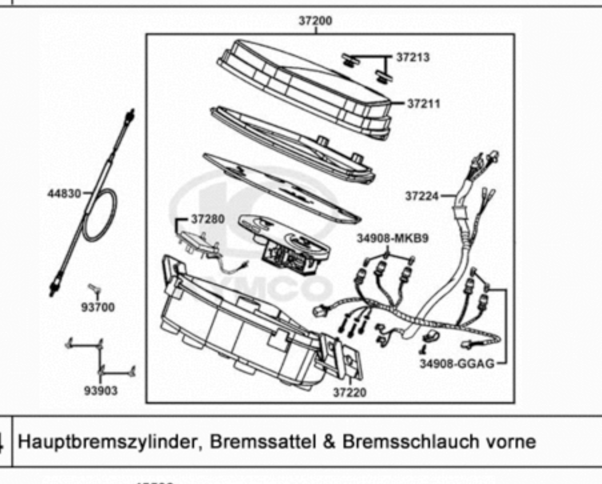

F03 Griffe, Spiegel, Lenker & Lenkerverkleidungen

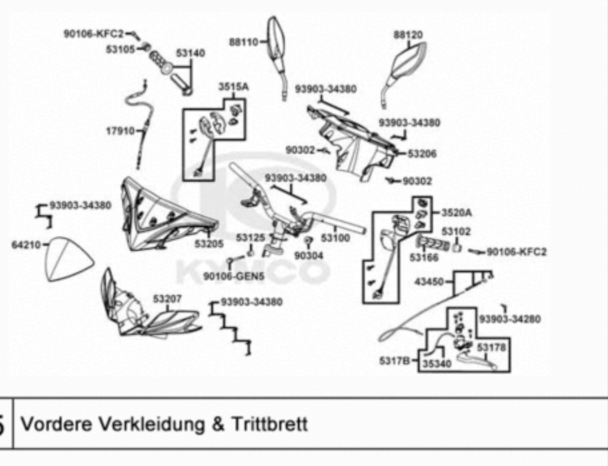

F04 Hauptbremszylinder, Bremssattel & Bremsschlauch vorne

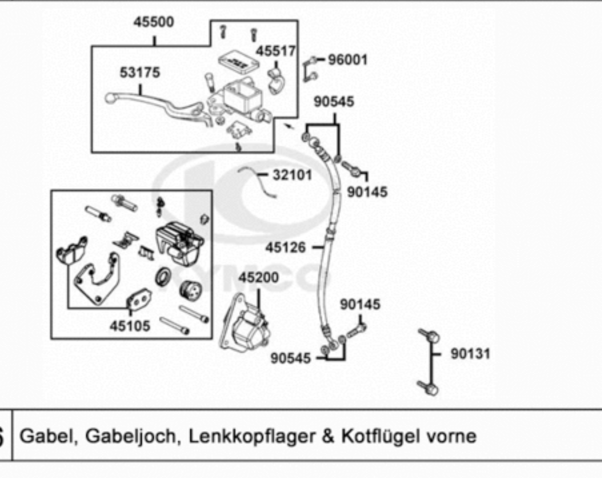

F05 Vordere Verkleidung & Trittbrett

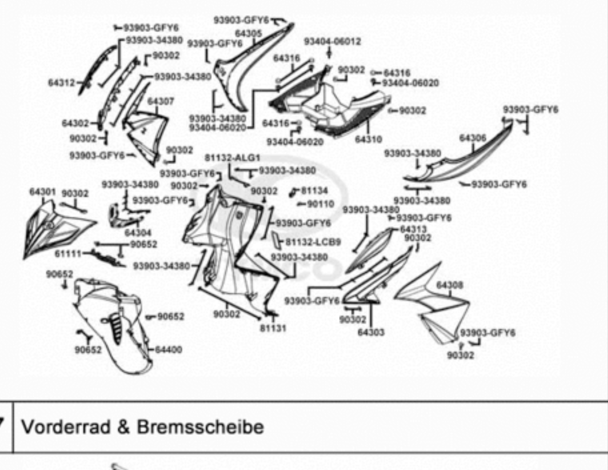

F06 Gabel, Gabeljoch, Lenkkopflager & Kotflügel vorne

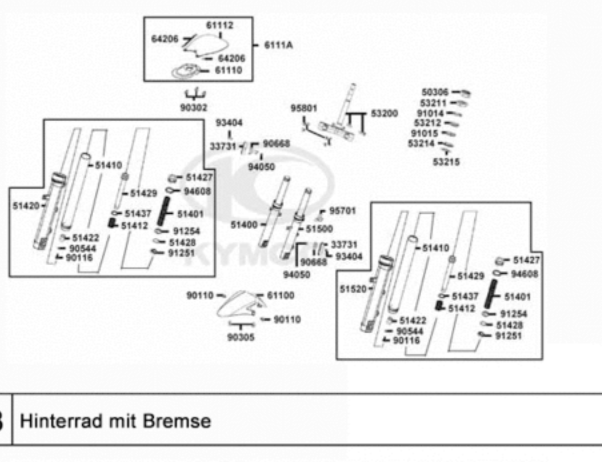

F07 Vorderrad & Bremsscheibe

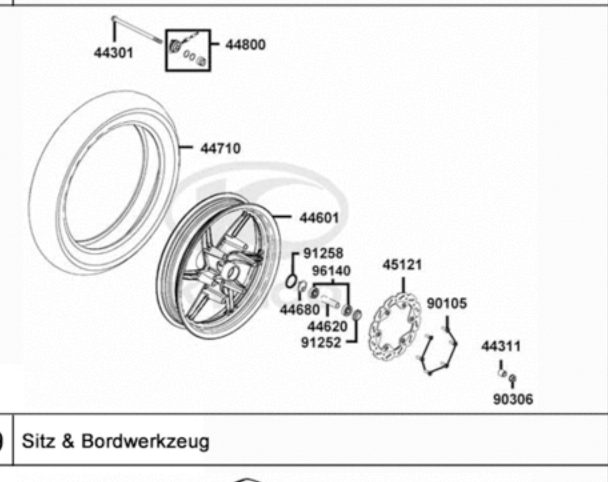

F08 Hinterrad mit Bremse

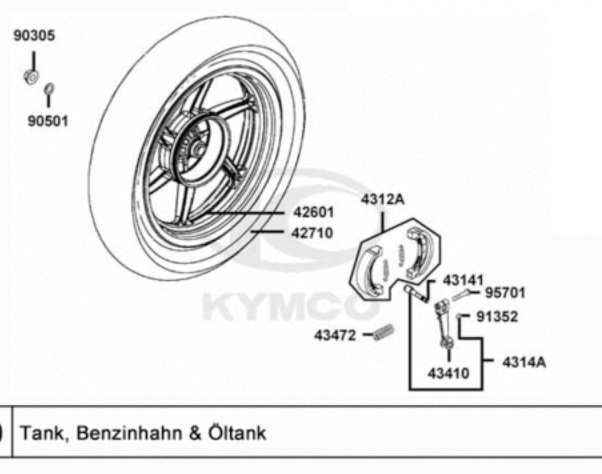

F09 Sitz & Bordwerkzeug

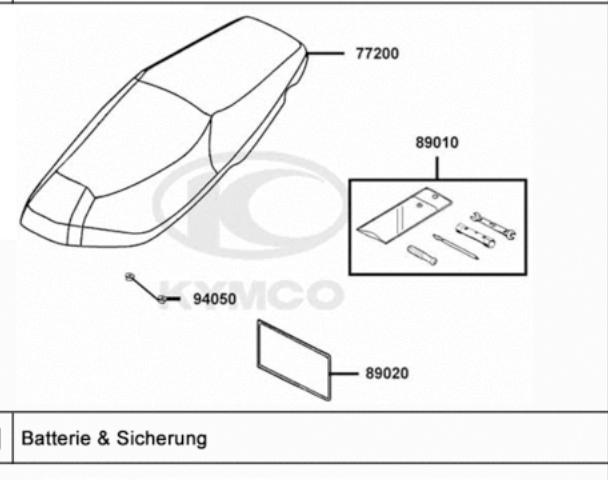

F10 Tank, Benzinhahn & Öltank

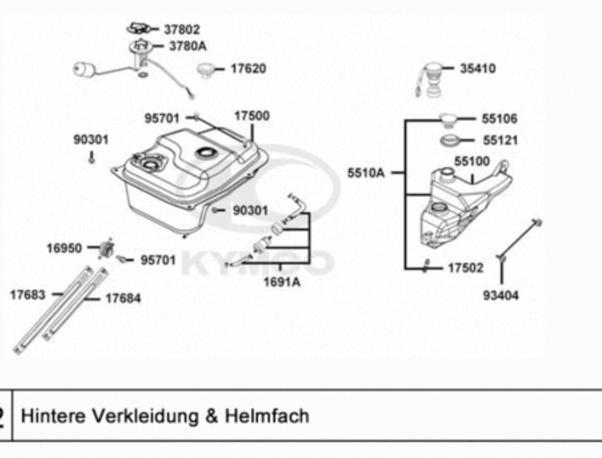

F11 Batterie & Sicherung

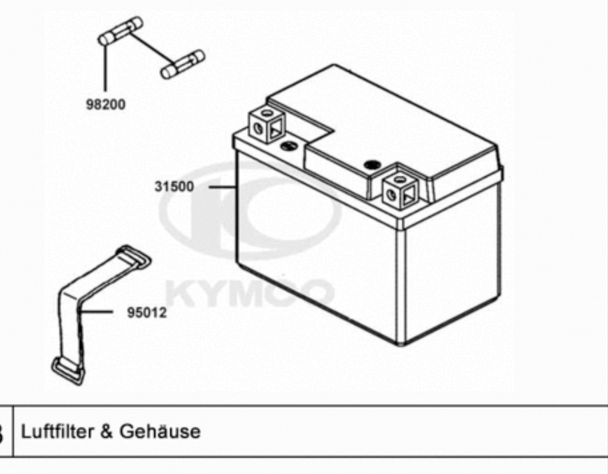

F12 Hintere Verkleidung & Helmfach

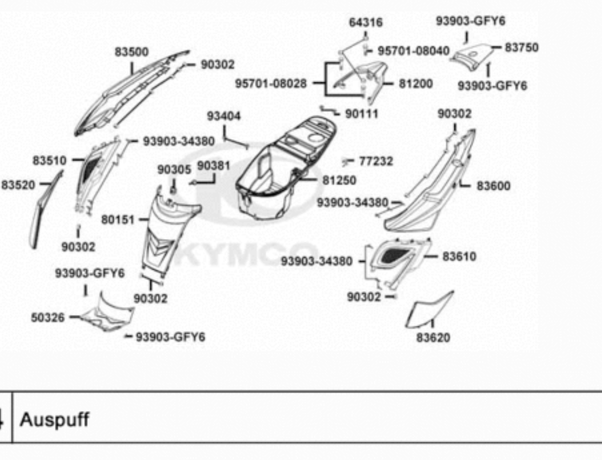

F13 Luftfilter & Gehäuse

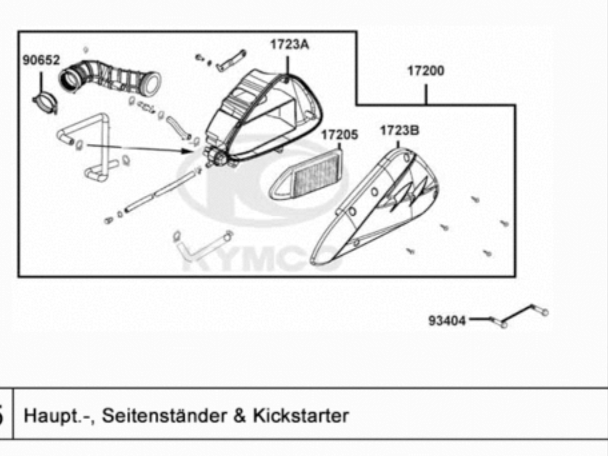

F14 Auspuff

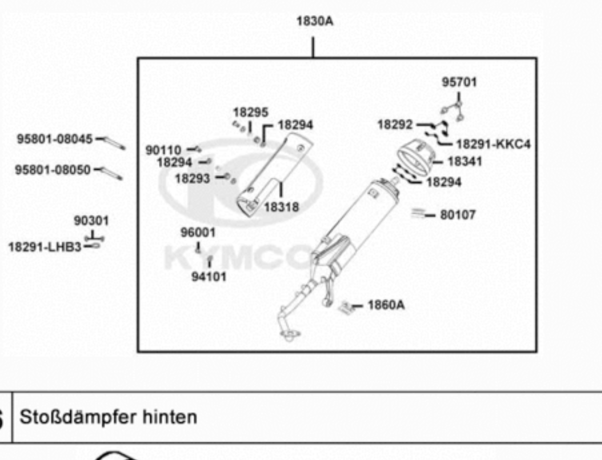

F15 Haupt.-, Seitenständer & Kickstarter

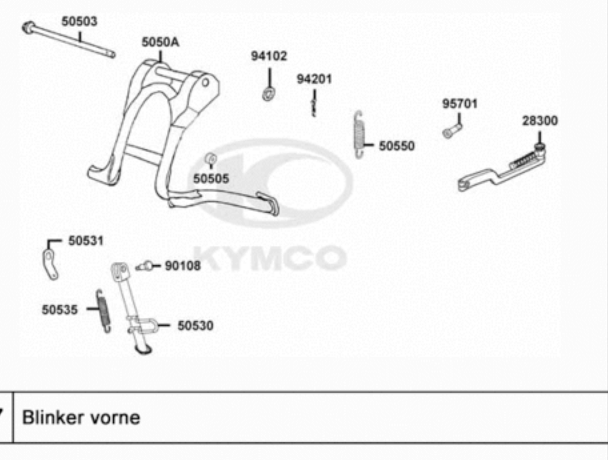

F16 Stoßdämpfer hinten

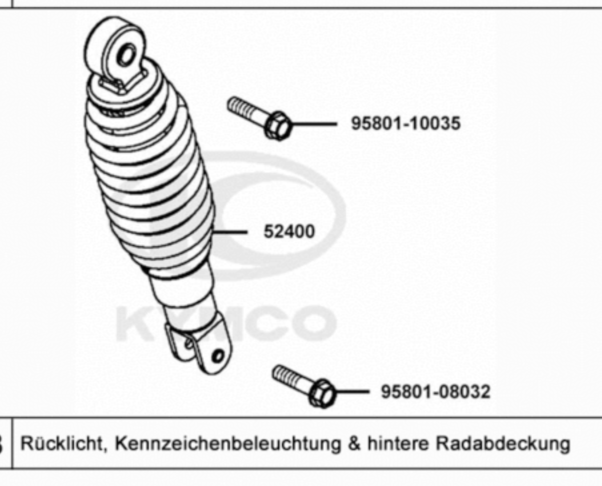

F17 Blinker vorne

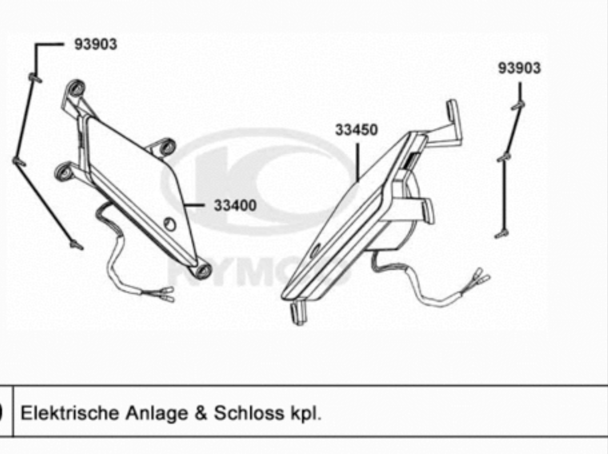

F18 Rücklicht, Kennzeichenbeleuchtung & hintere Radabdeckung

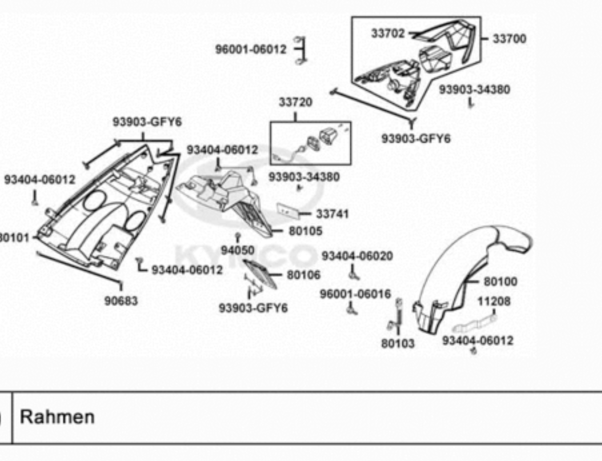

F19 Elektrische Anlage & Schloss kpl.

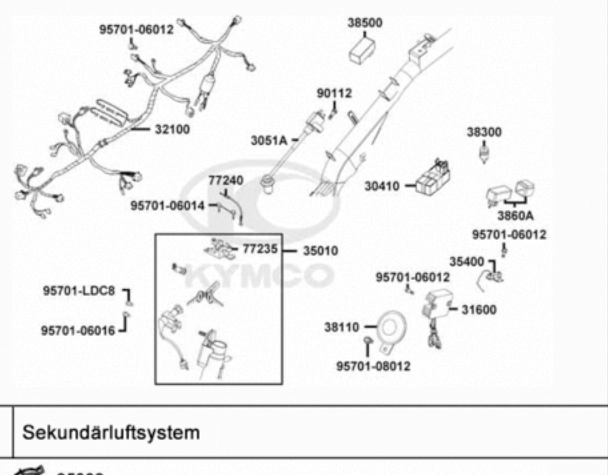

F20 Rahmen

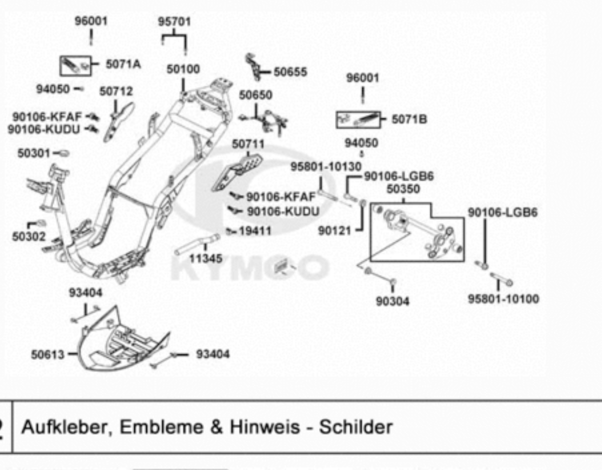

F21 Sekundärluftsystem

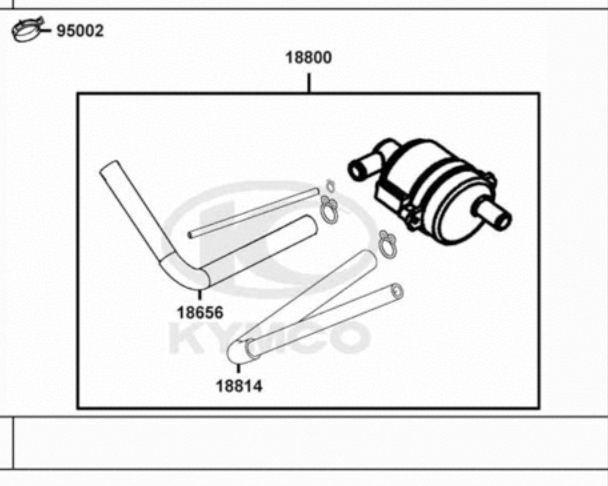
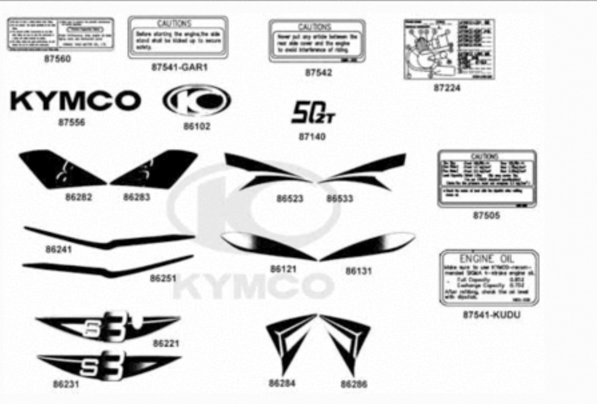
F22 Aufkleber, Embleme & Hinweis - Schilder