E01 Luftleitblech und Zylinderabdeckung

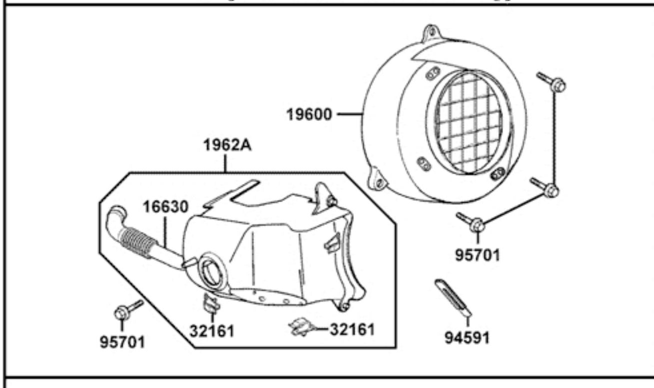

E02 Zylinder & Zylinderkopf

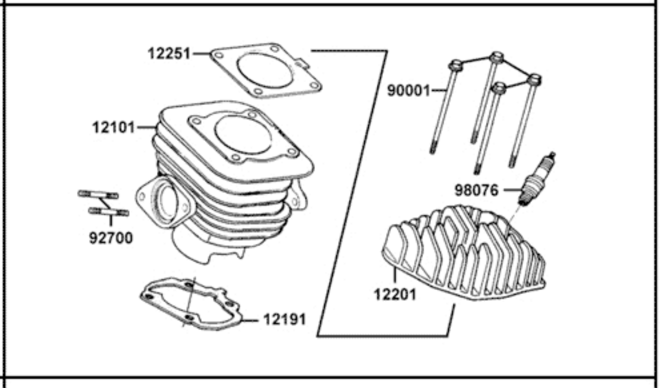

E03 Lichtmaschine

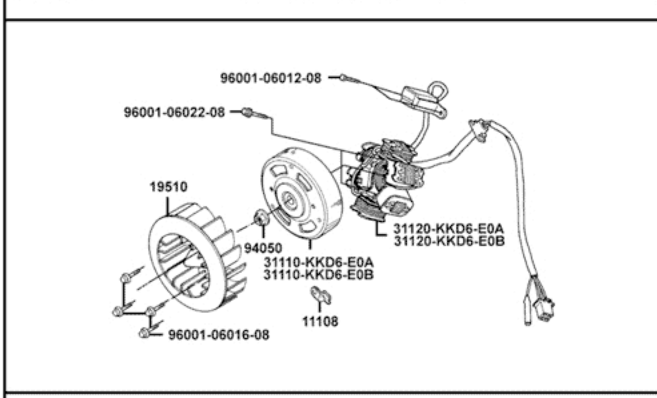

E04 Elektrischer Anlasser

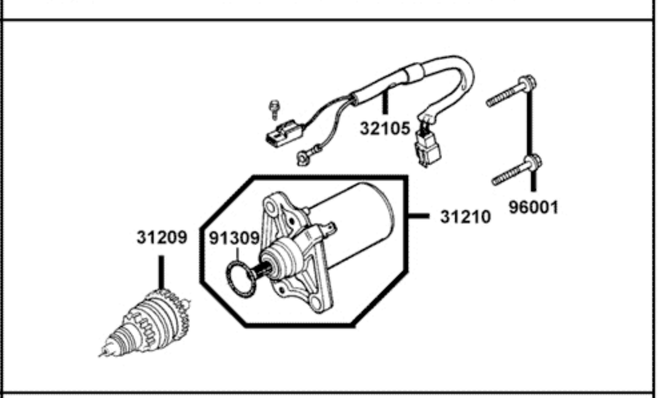

E05 Variomatikdeckel

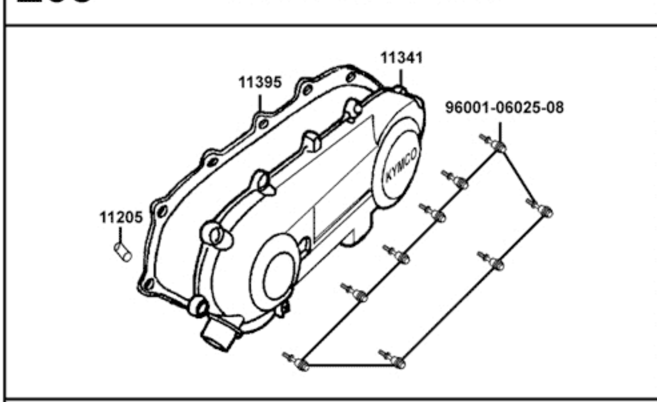

E06 Kickstarterwelle & Variomatik

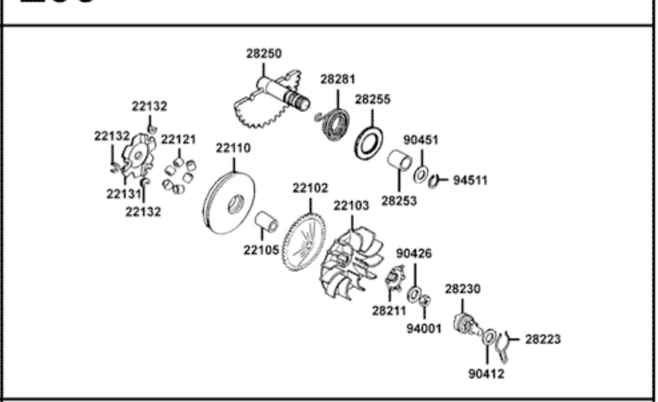

E07 Fliehkraftkupplung

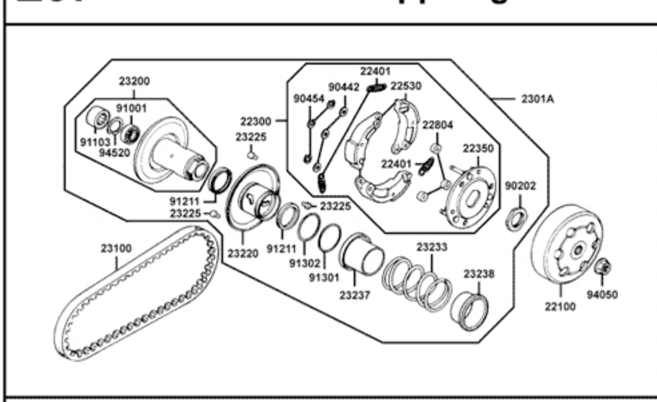

E08 Getriebe

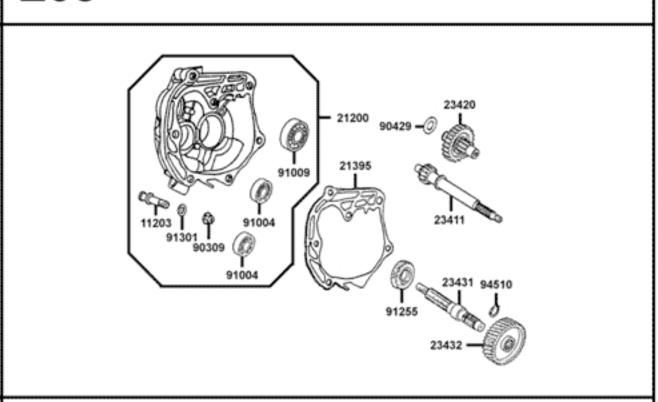

E09 Kurbelgehäuse & Ölpumpe

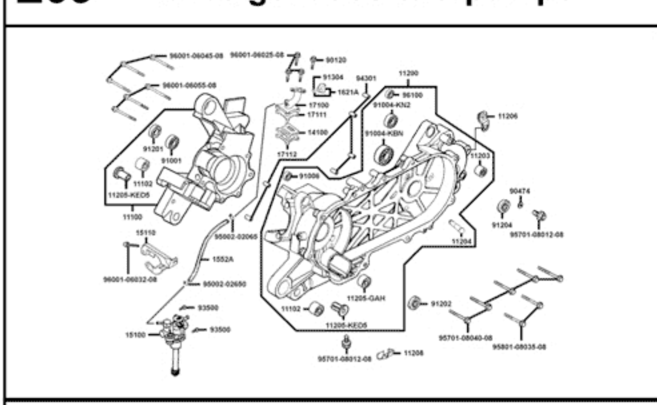

E10 Kolben & Kurbelwelle

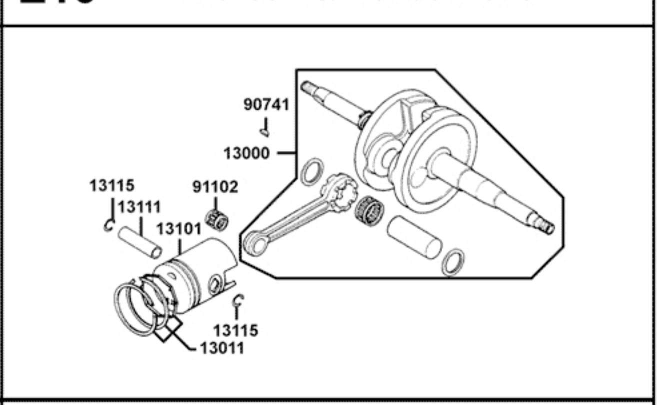

E11 Vergaser

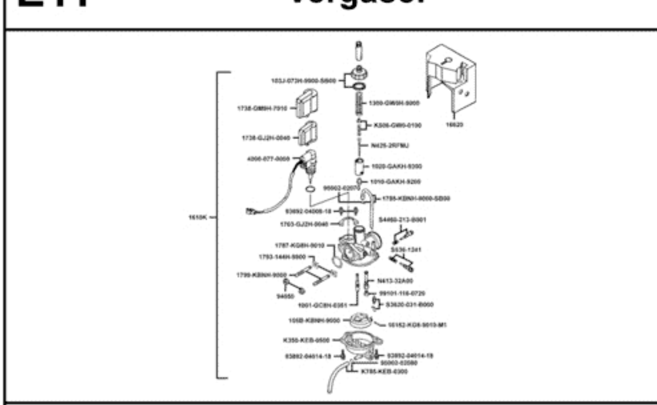

F01 Scheinwerfer

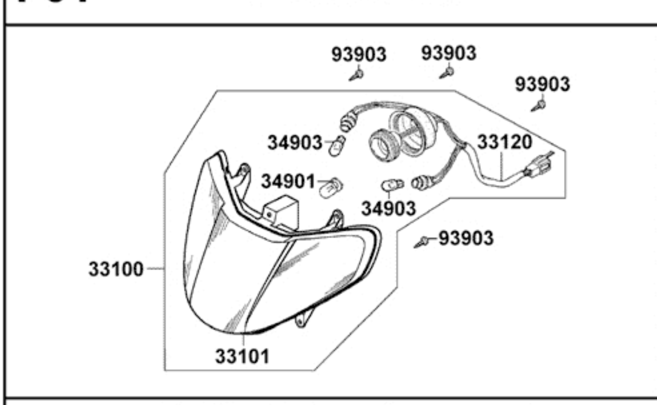

F02 Tachometer

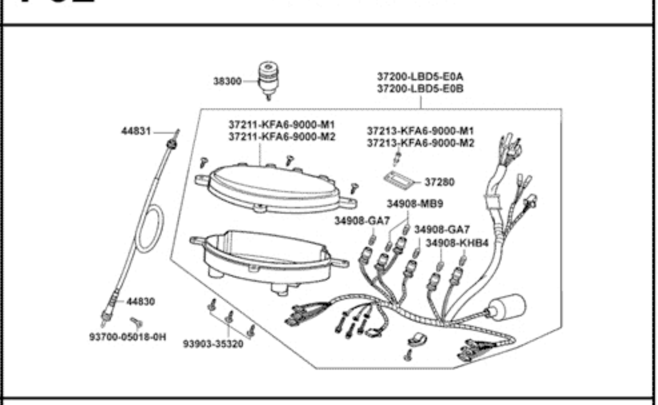

F03 Griffe, Spiegel, Lenker & Lenkerverkleidung

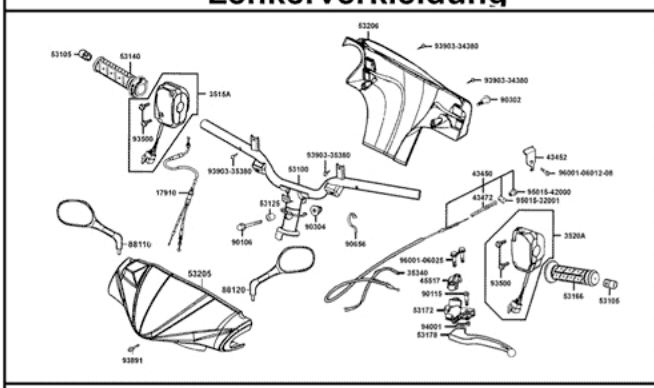

F04 Hauptbremszylinder vorne

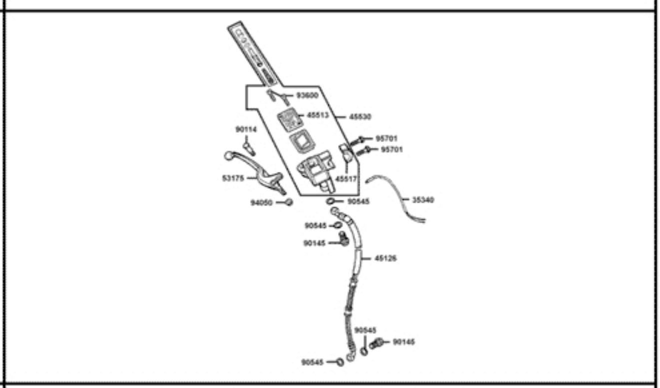

F05 Vordere Verkleidung & Trittbrett

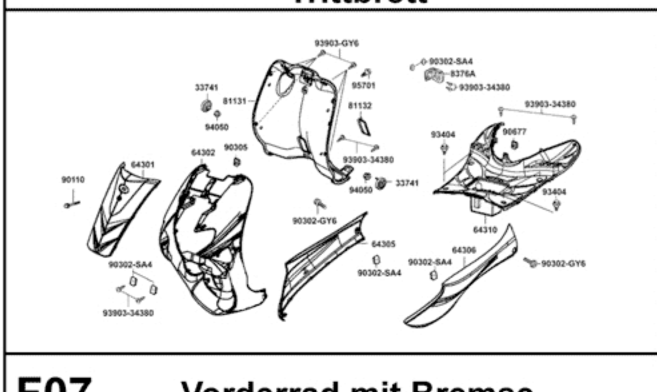

F06 Gabeljoch, Lenkkopflager & Gabel

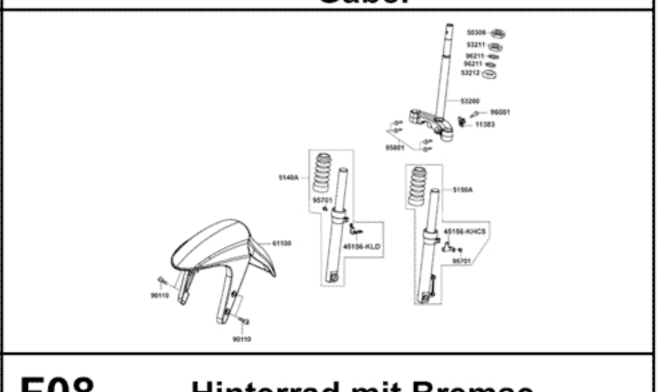

F07 Vorderrad mit Bremse

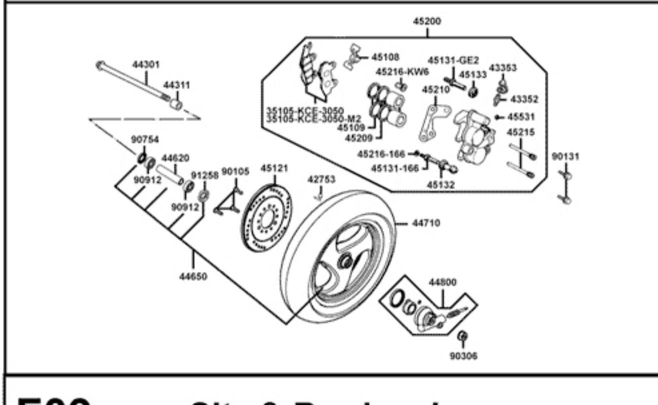

F08 Hinterrad mit Bremse

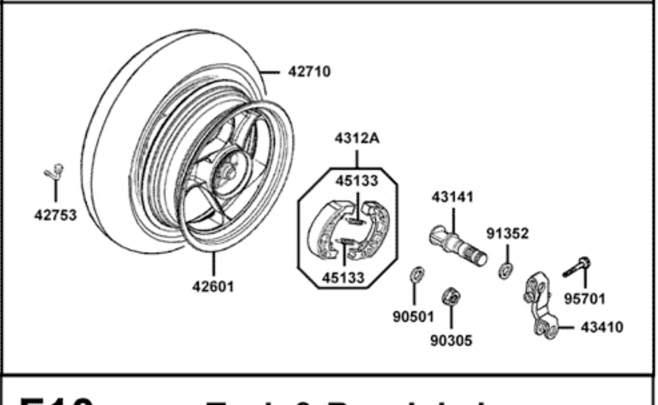

F09 Sitz & Bordwerkzeug

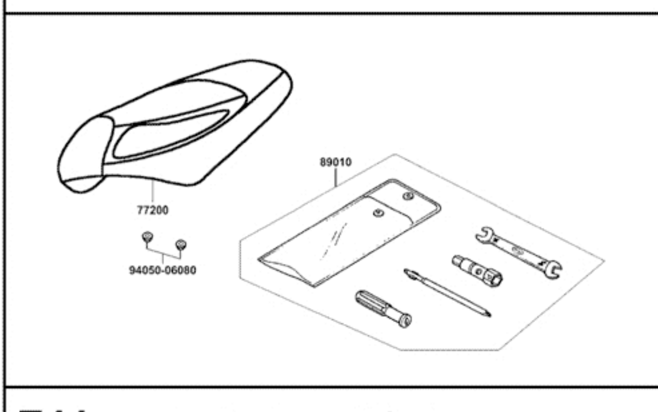

F10 Tank & Benzinhahn

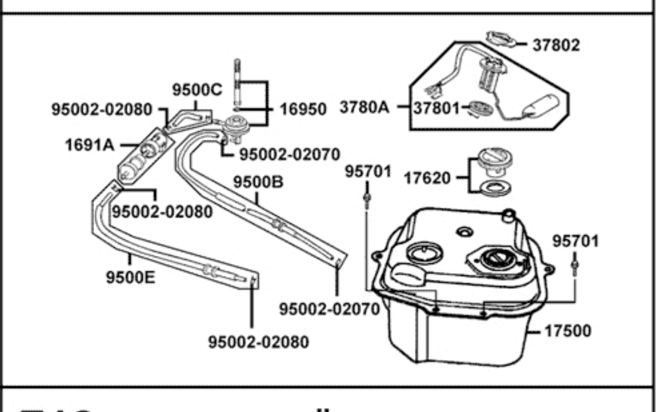

F11 Batterie und Sicherung

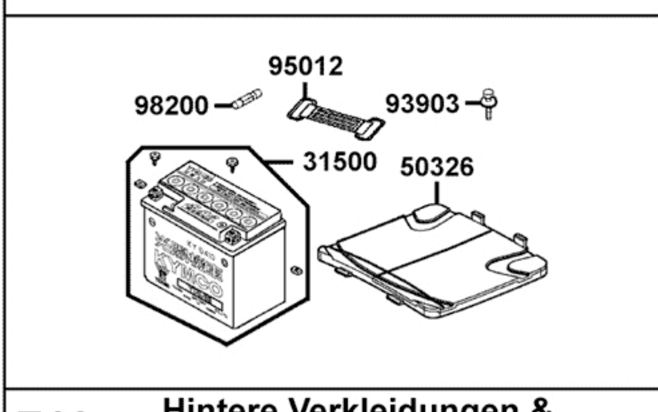

F12 Öltank

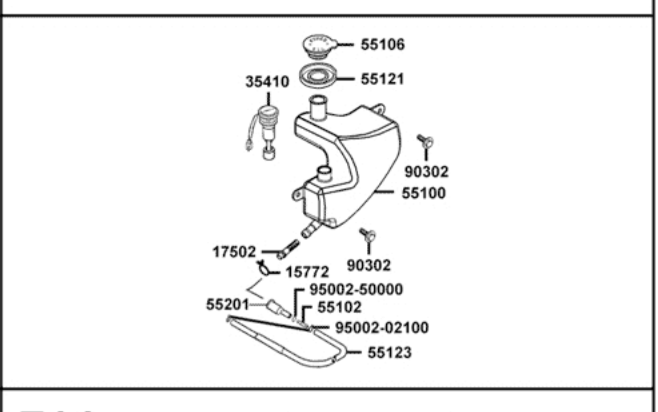

F13 Hintere Verkleidungen & Helmbox

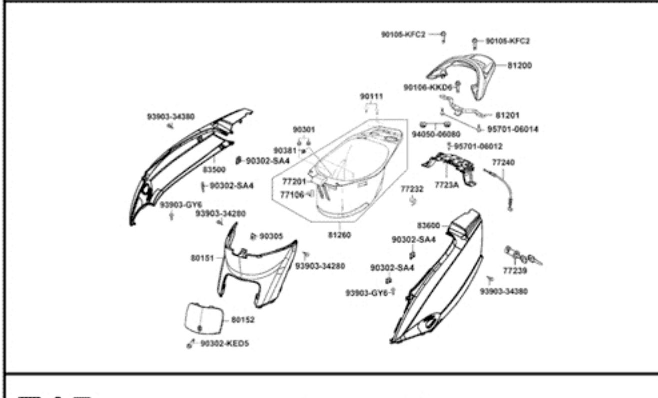

F14 Luftfilter und Gehäuse

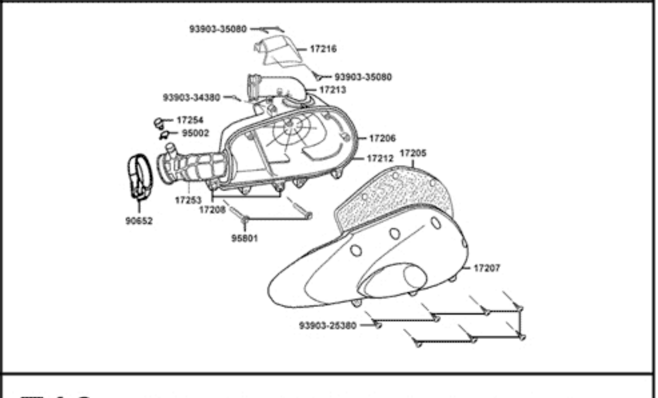

F15 Auspuff

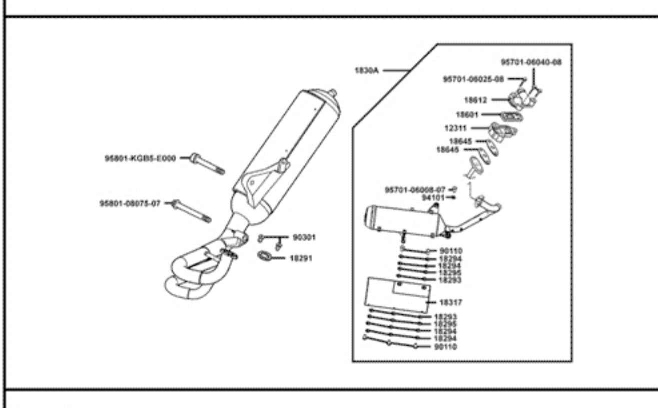

F16 Ständer & Kickstarterhebel

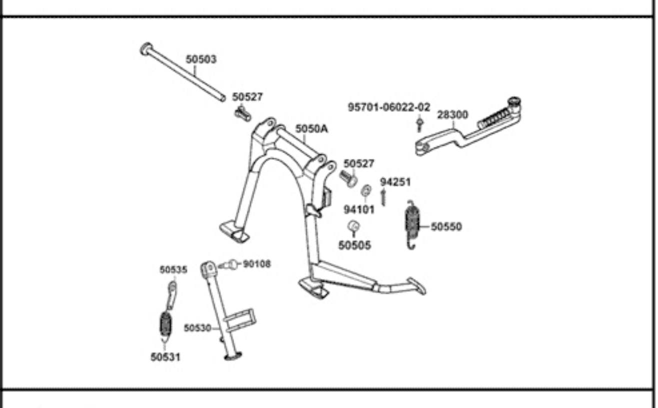

F17 Stossdämpfer hinten

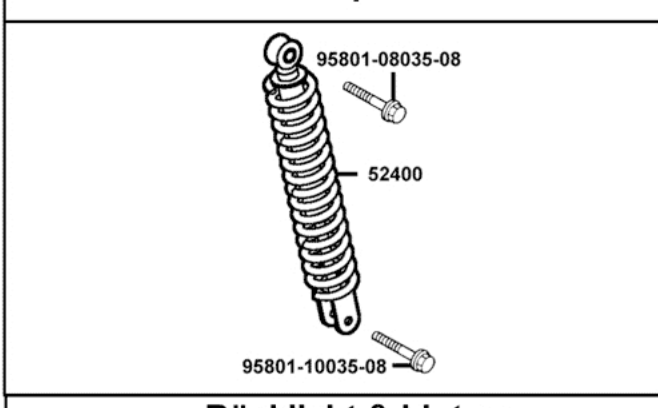

F18 Blinker

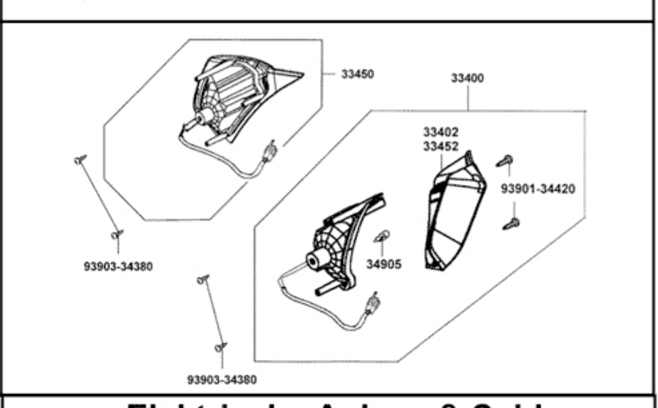

F19 Rücklicht & hintere Radabdeckung

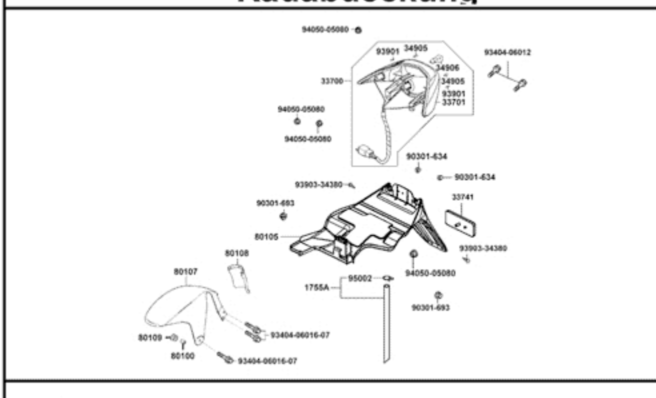

F20 Elektrische Anlage & Schloss kpl.

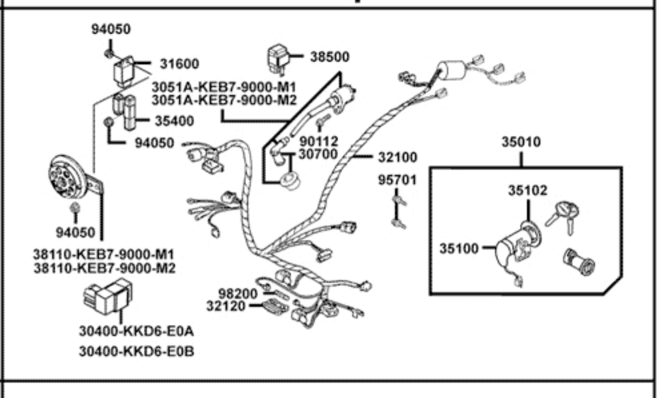

F21 Rahmen und Motorhalter

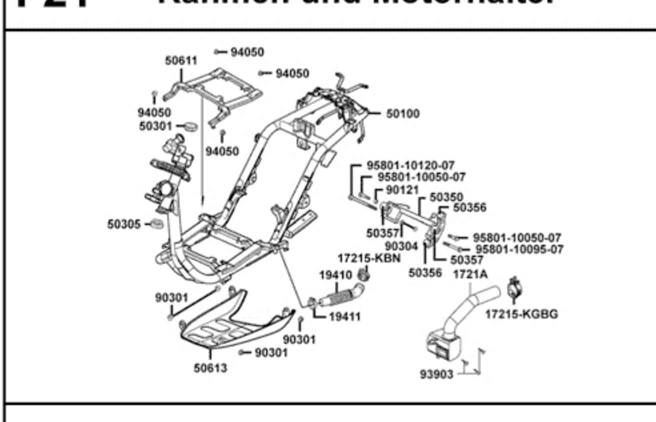

F22 Gabel Einzelteile

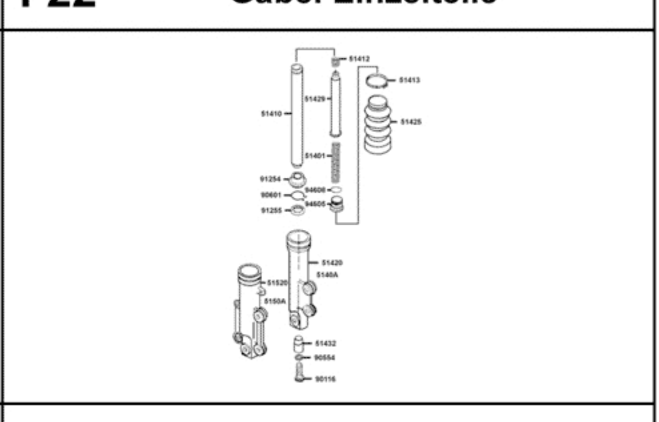

F23 Sekundärluftsystem

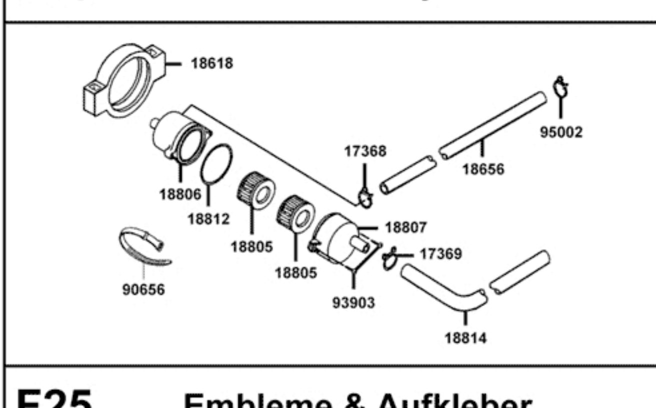

F24 Aufkleber

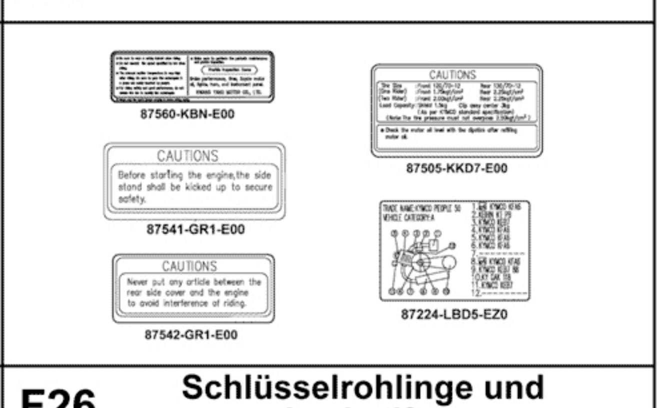

F25 Embleme & Aufkleber
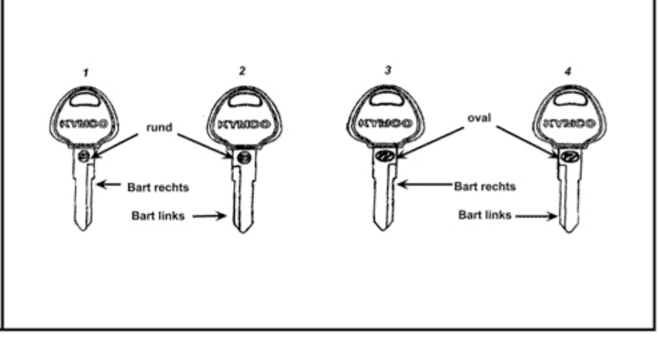
F26 Schlüsselrohlinge und Lackstifte